A4UH306FA0

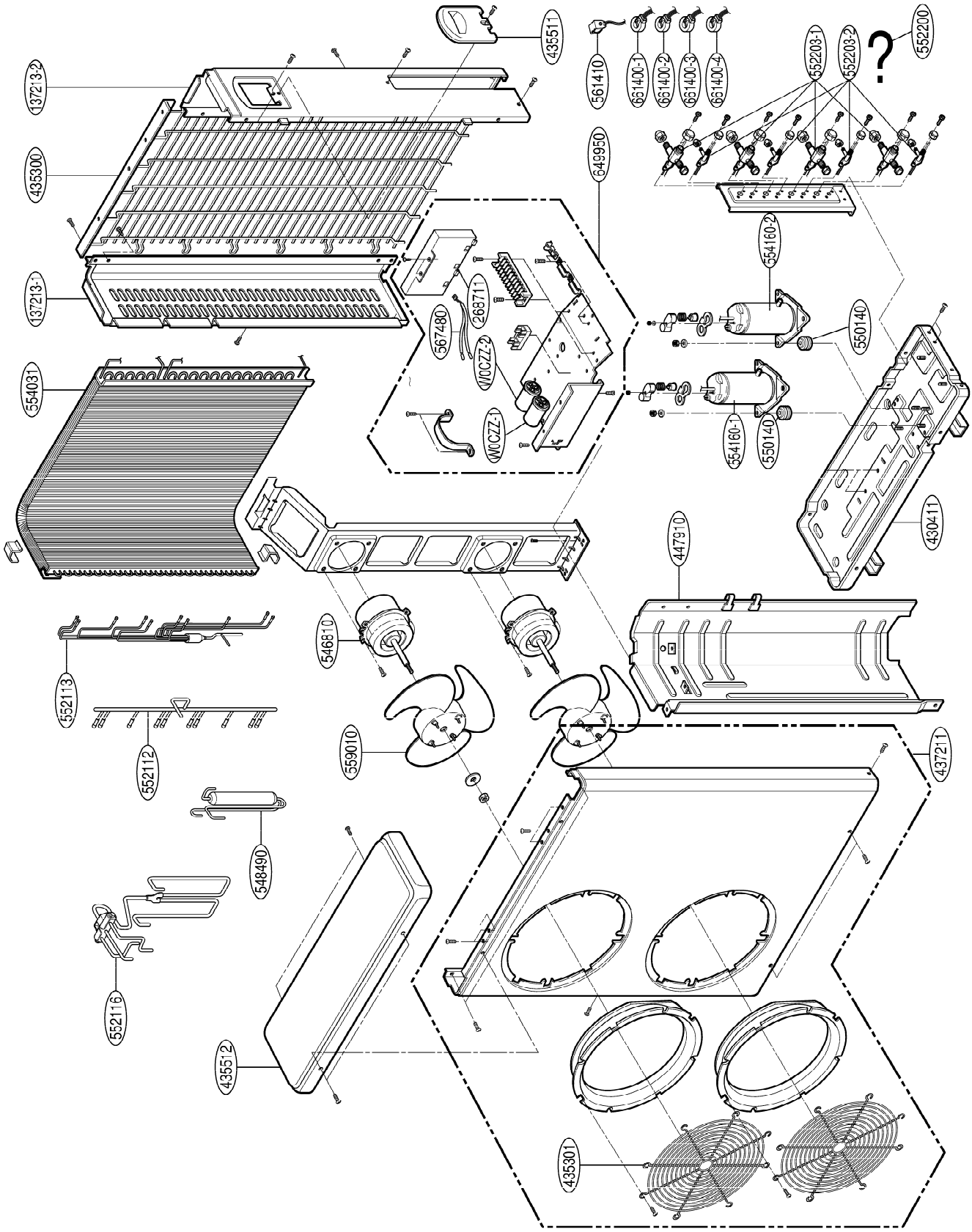
137213-2
435300
137213-1
554031
435511
561410
661400-1
661400-2
661400-3
661400-4
552203-1
552203-2
?
552200
649950
554160-2
550140
567480
268711
WCCZZ-2
WCCZZ-1
554160-1
550140
430411
447910
546810
552113
552112
559010
437211
548490
552116
435512
435301