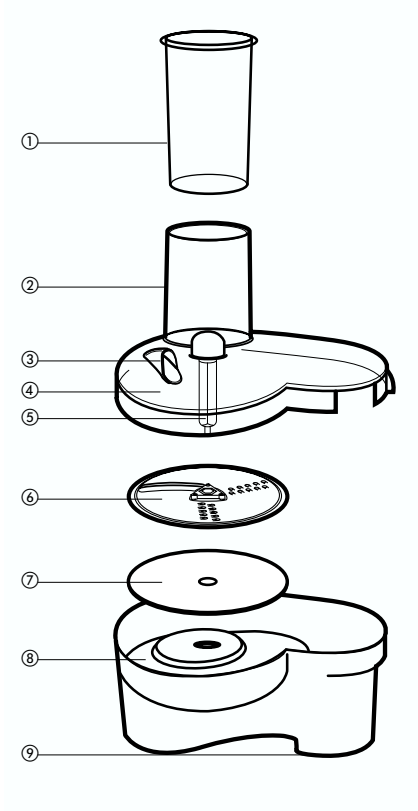
①
②
③
④
⑤
⑥
⑦
⑧
⑨

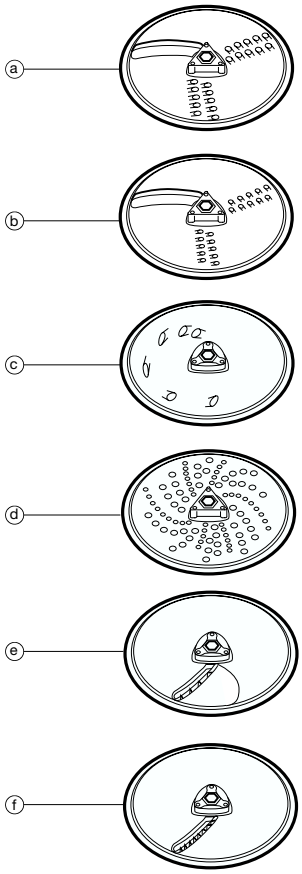
ⓐ
ⓑ
ⓒ
ⓓ
ⓔ
ⓕ

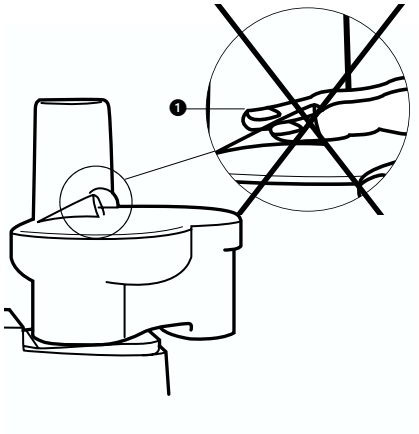
❶

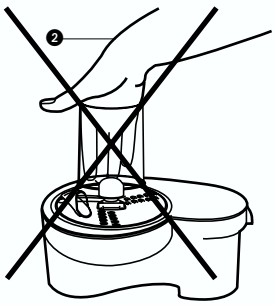
❷

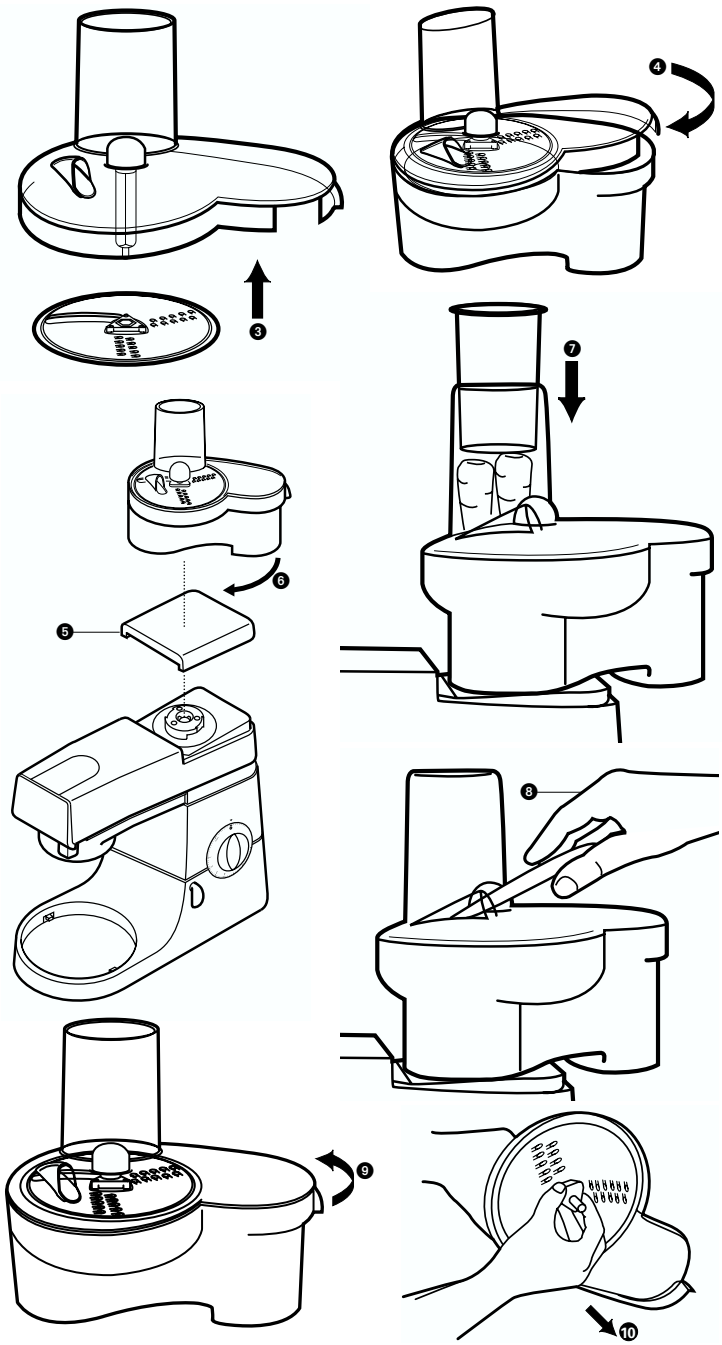
3
4
5
6
7
8
9
10