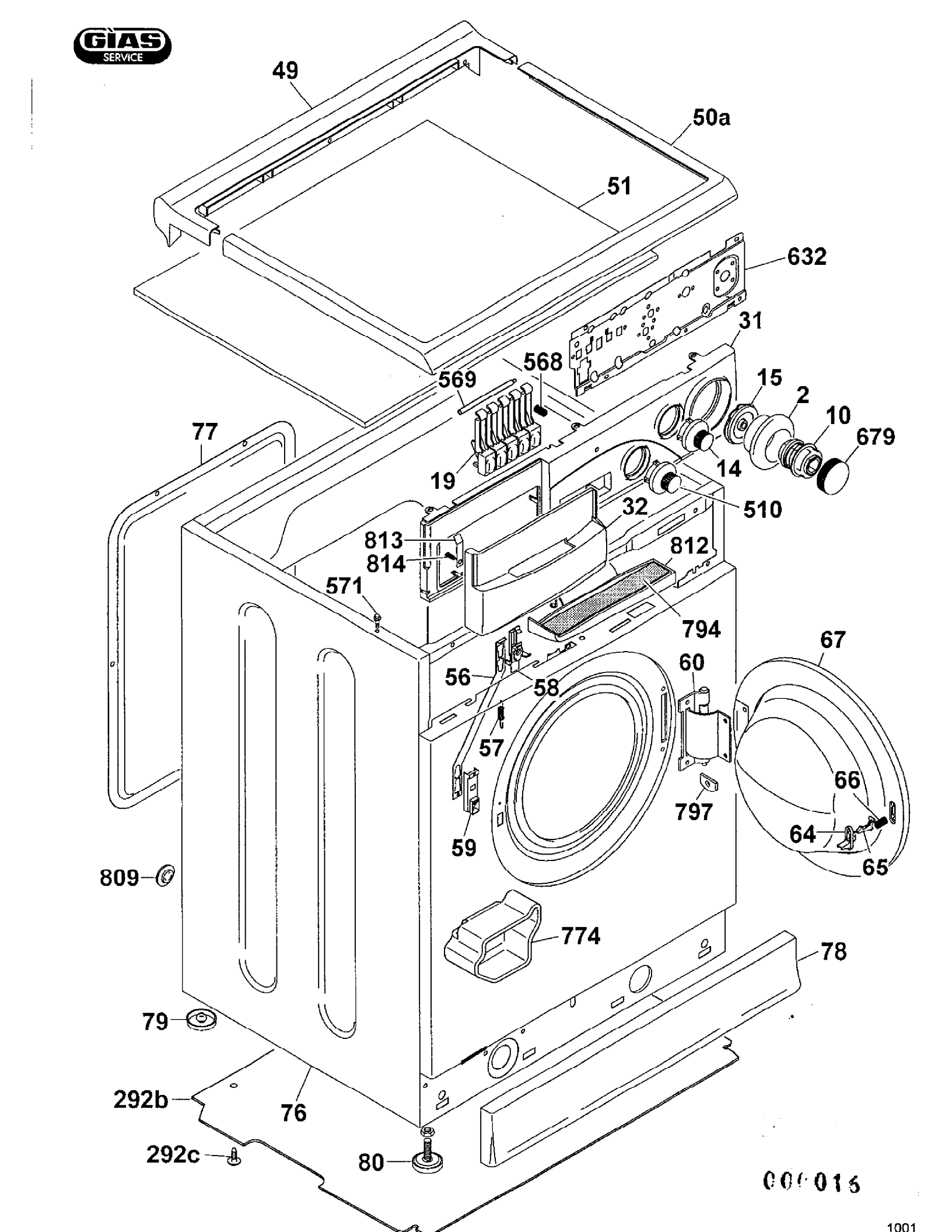
GTAS SERVICE
49
50a
51
632
31
568
569
15
2
10
679
77
14
19
510
32
813
814
812
571
794
67
60
56
58
57
66
797
64
59
65
809
774
78
79
292b
76
292c
80
006016
1001

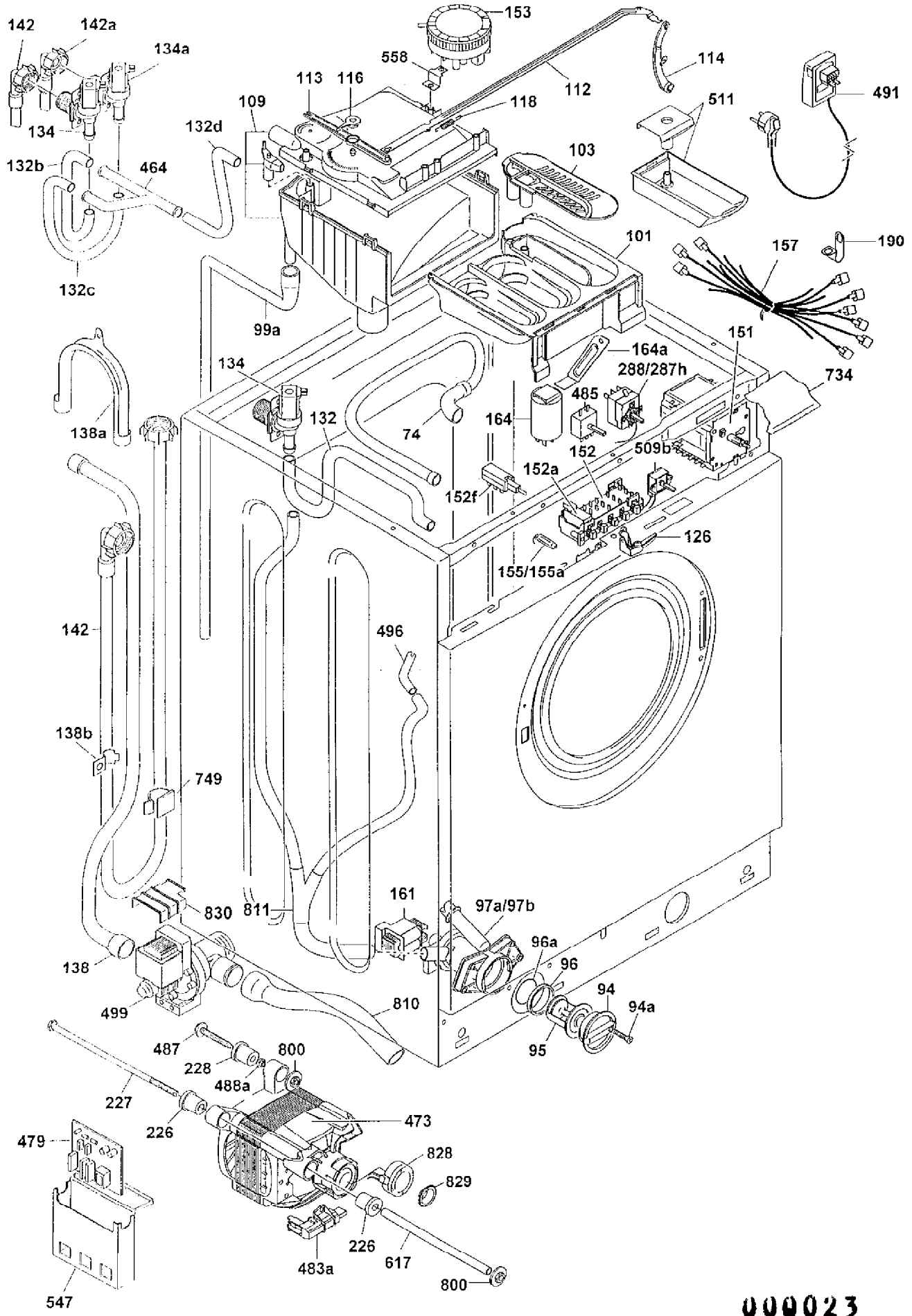
142
142a
134a
134
132b
132c
464
132d
109
113
116
558
153
118
112
114
511
491
103
101
157
190
99a
151
164a
288/287h
734
134
138a
132
74
164
485
152
509b
152a
152f
126
155/155a
142
496
138b
749
830
811
161
97a/97b
96a
96
94
94a
138
499
810
95
487
800
228
488a
227
226
473
479
828
829
226
617
483a
800
547

000023

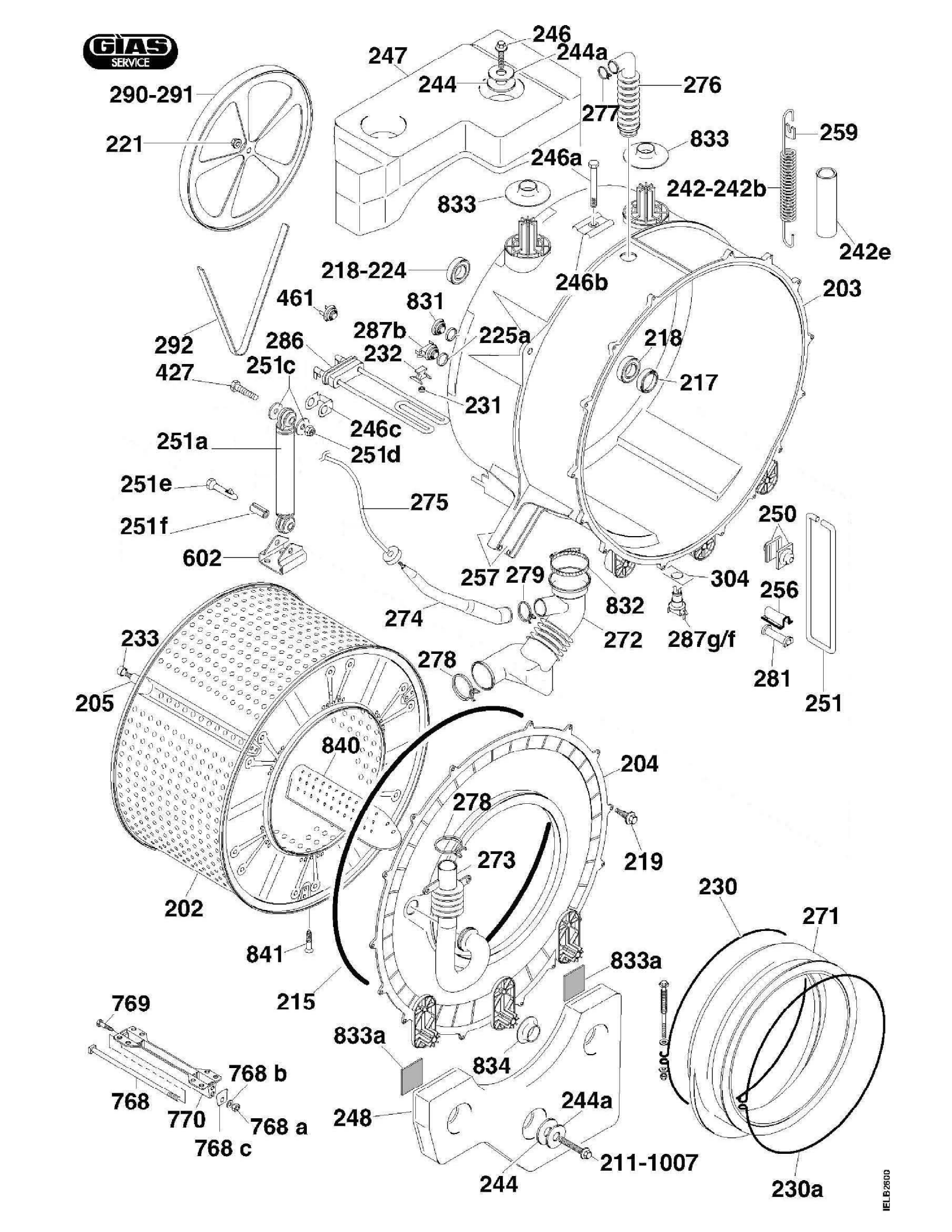
GIAS SERVICE
246
244a
247
244
276
290-291
277
259
221
833
246a
242-242b
833
242e
218-224
246b
203
461
831
287b
225a
218
292
286
232
251c
427
217
231
246c
251a
251d
251e
275
250
251f
602
257
279
304
256
832
274
287g/f
233
272
278
281
205
251
840
204
278
219
273
230
202
271
841
833a
215
769
833a
834
768 b
768
770
768 a
248
244a
768 c
211-1007
244
230a
IELB2600