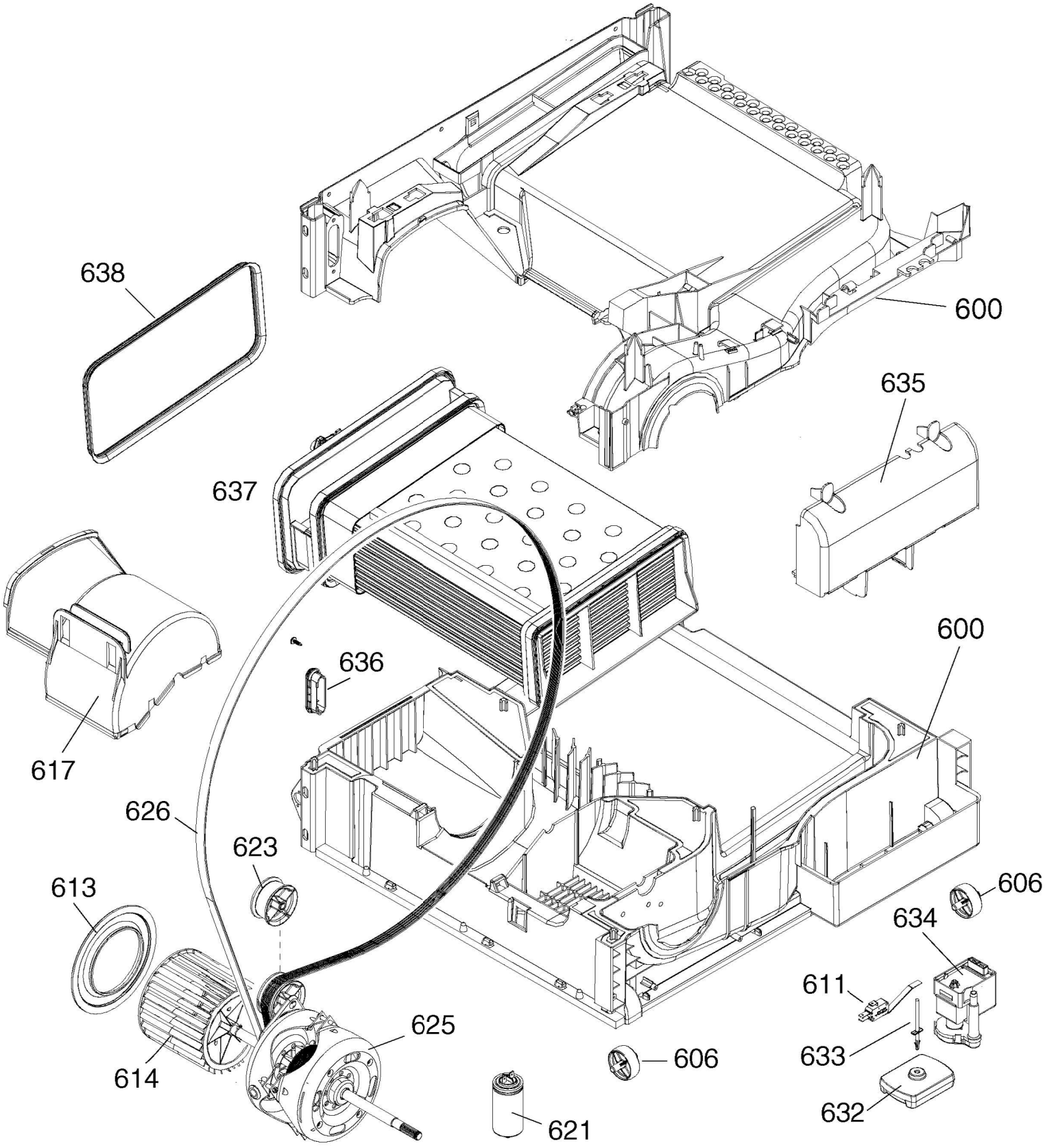

12721-25
12720-25