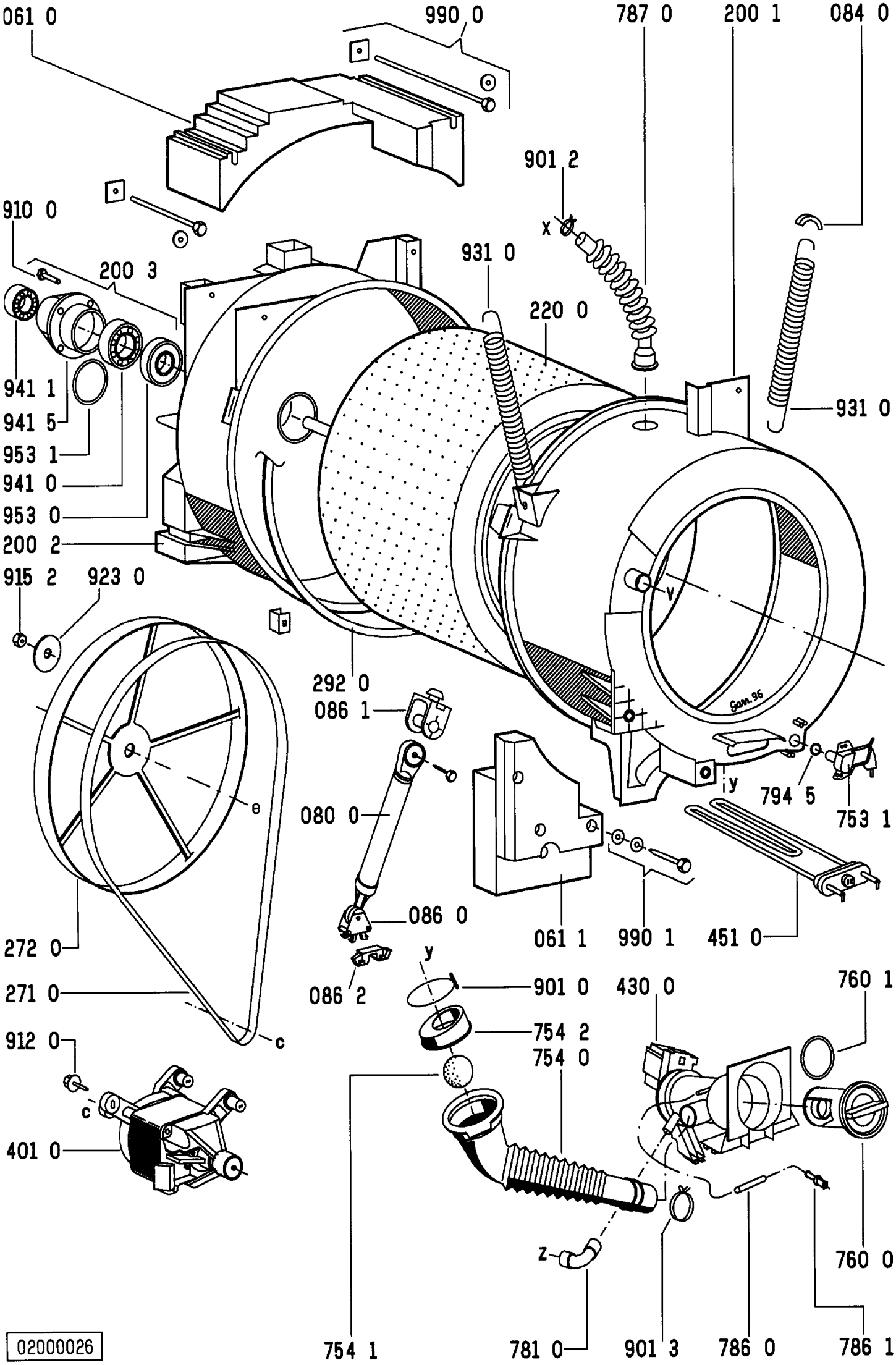
061 0
990 0
787 0
200 1
084 0
901 2
x
910 0
200 3
931 0
220 0
941 1
941 5
953 1
941 0
953 0
200 2
931 0
915 2
923 0
292 0
086 1
y
794 5
753 1
080 0
e
086 0
061 1
990 1
451 0
272 0
y
086 2
901 0
430 0
760 1
271 0
754 2
754 0
912 0
c
c
401 0
z
760 0
754 1
781 0
901 3
786 0
786 1
02000026