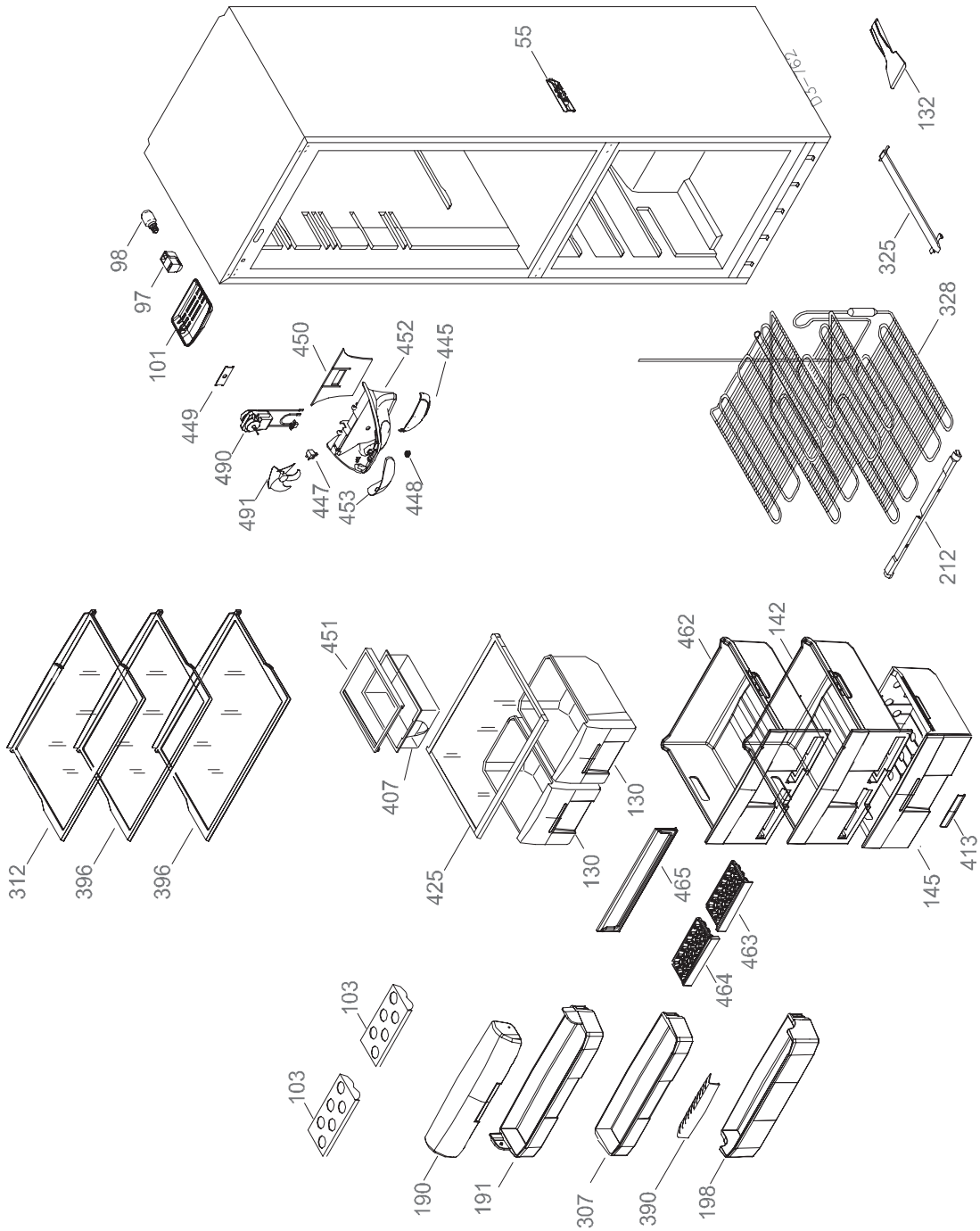
55
D5-79/72
132
98
97
101
325
328
450
452
445
449
490
491
447
453
448
212
451
462
142
407
130
312
396
396
425
130
465
145
413
463
464
103
103
190
191
307
390
198

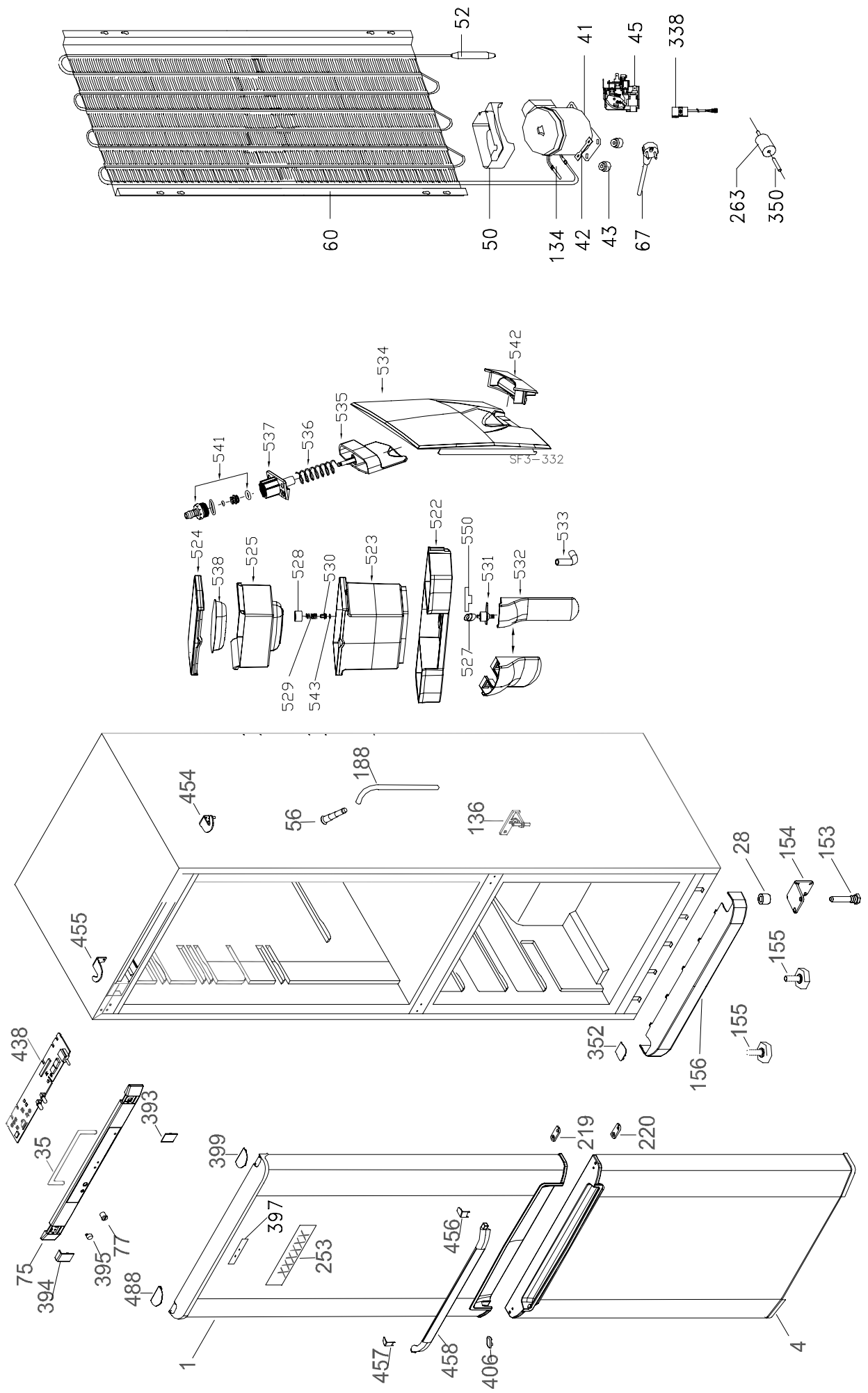
52
41
45
338
60
50
134
42
43
67
263
350
534
542
535
537
536
541
SF3-332
524
538
525
528
530
523
522
550
533
531
532
529
543
527
188
454
56
136
28
154
153
455
155
438
352
156
155
393
35
399
219
220
397
456
253
77
395
75
394
488
457
458
406
1
4