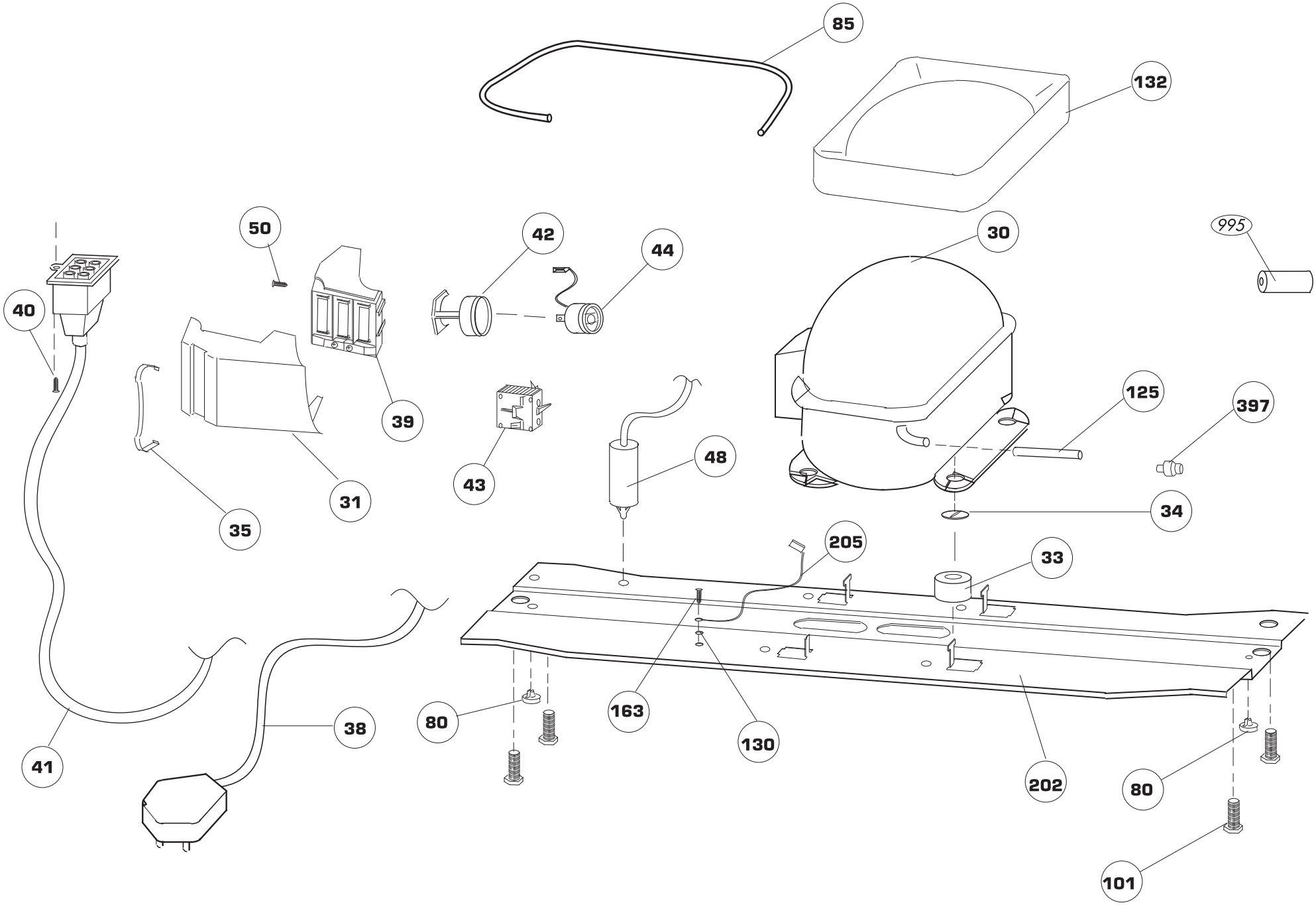

ÇİZEN : UĞUR EĞİLMEZBAŞ	TARİH : 28-03-2001	ONAY : A.MİRZA	İLGİLİ MODELLER : (AZ / MTH) KAPASİTÖRLÜ	RESİM NO : 325	REVİZYON : 03	REV. TARİHİ : 26.04.2004

MAC OUTPUT. DO NOT HANDWORK.