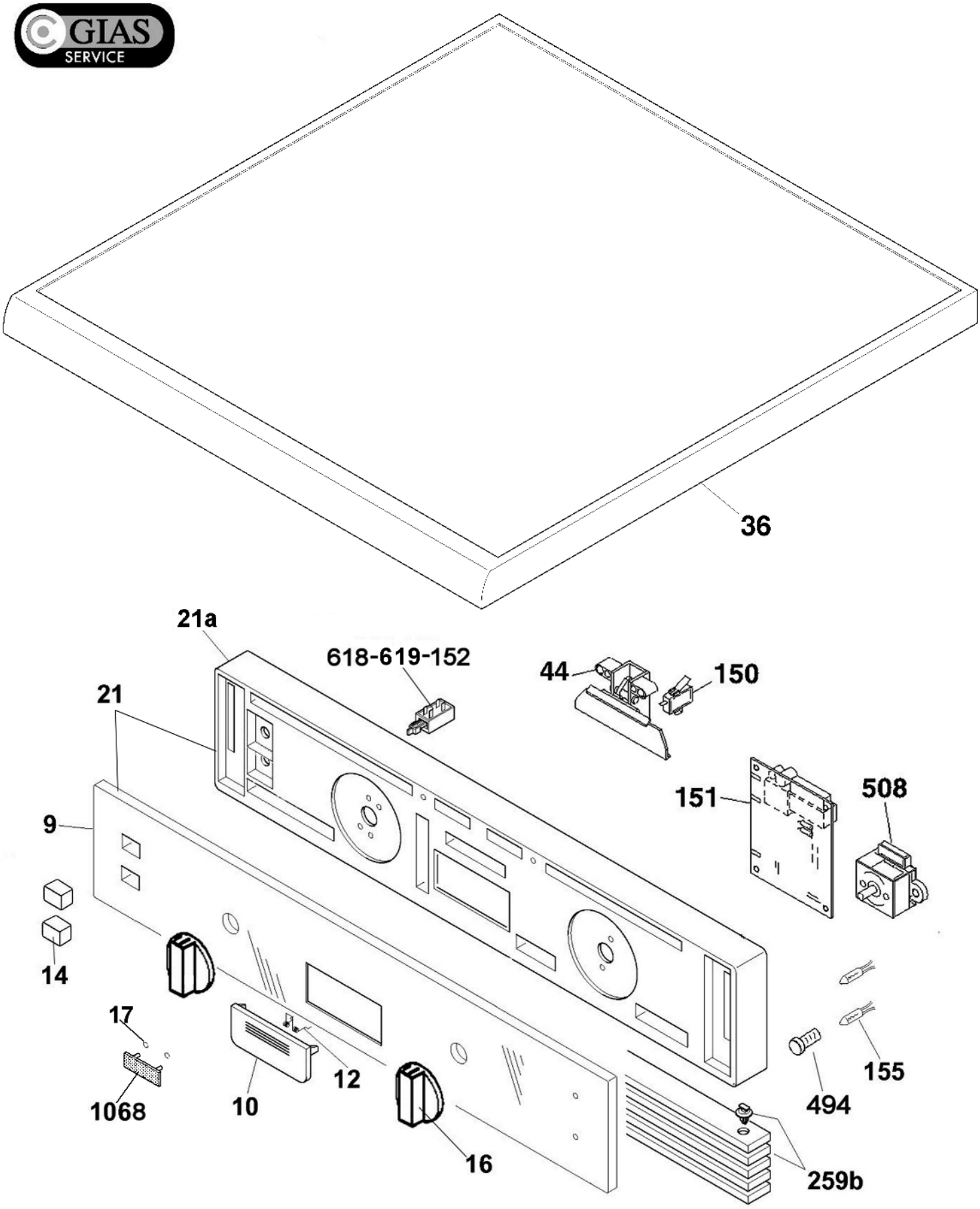
36
21a
618-619-152
44
150
21
151
508
9
14
17
1068
10
12
16
494
155
259b

iels0044

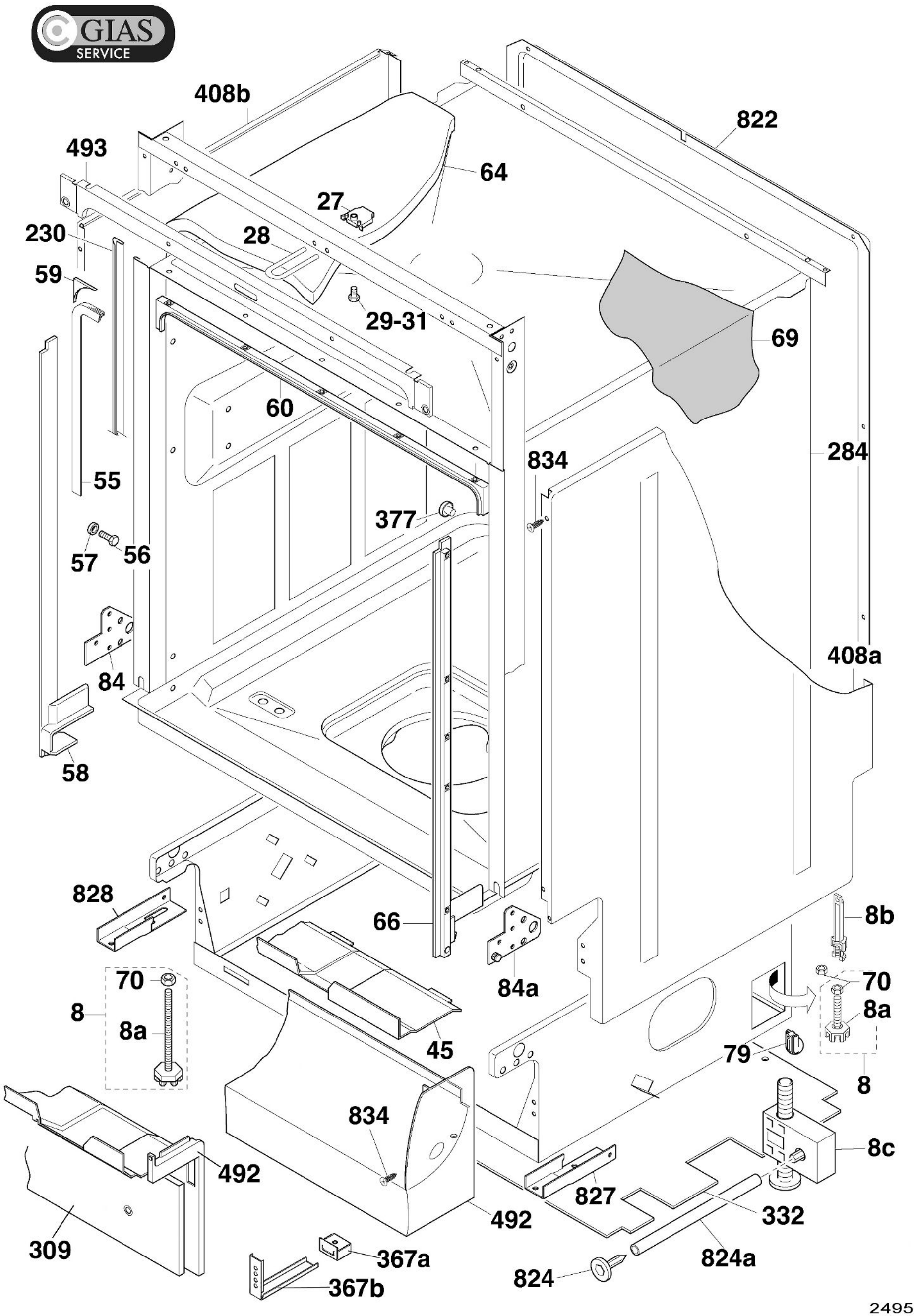
GIAS SERVICE
408b
822
493
64
27
230
28
59
29-31
69
60
284
834
55
377
57
56
408a
84
58
828
66
8b
84a
70
70
8
8a
8a
45
79
8
834
8c
492
827
332
492
309
367a
824a
367b
824
2495

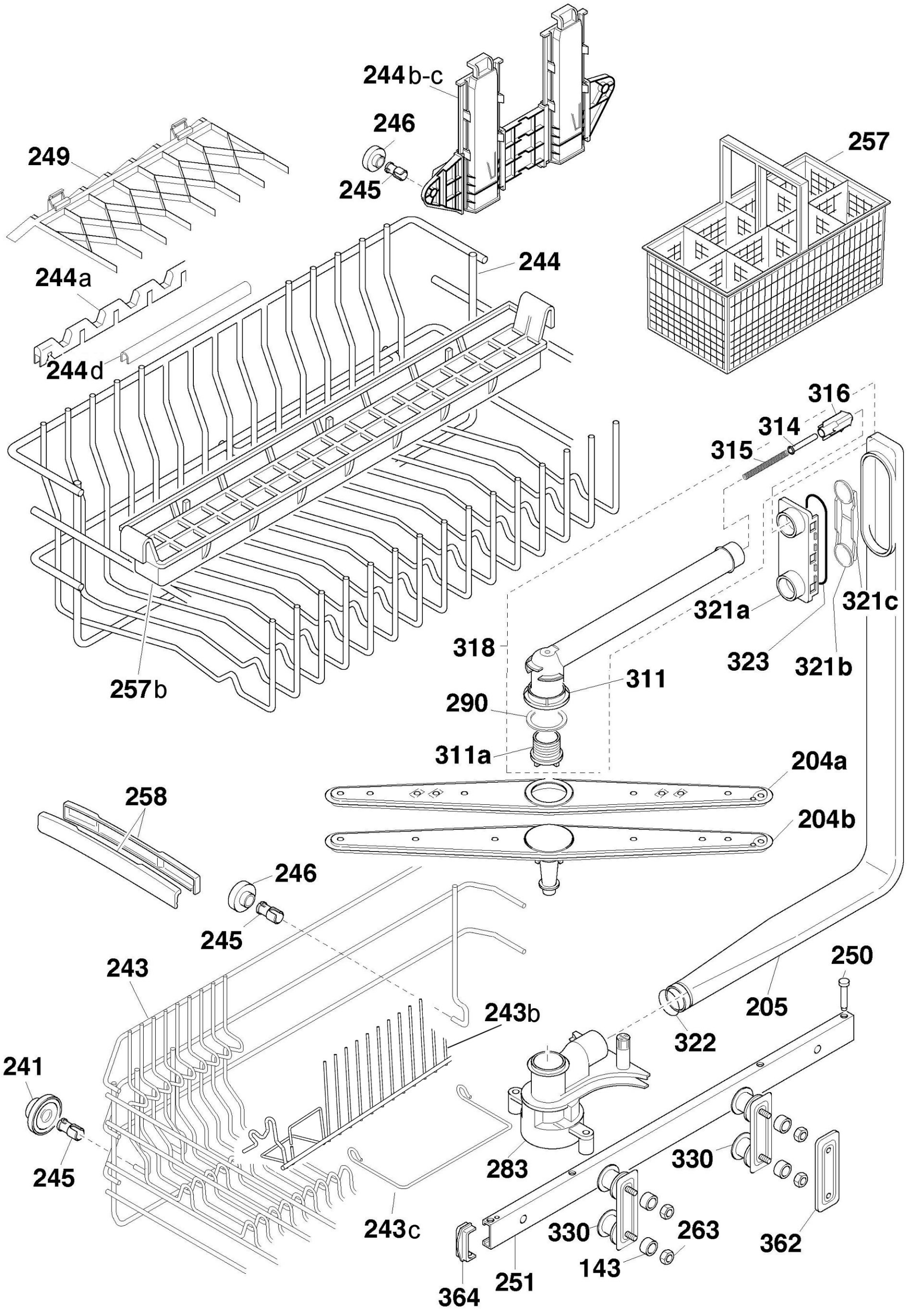
244b-c
246
245
249
257
244
244a
244d
257b
316
314
315
321a
321c
318
323
321b
311
290
311a
204a
204b
258
246
245
243
250
205
243b
322
241
245
283
330
243c
330
263
362
143
251
364
iels2491

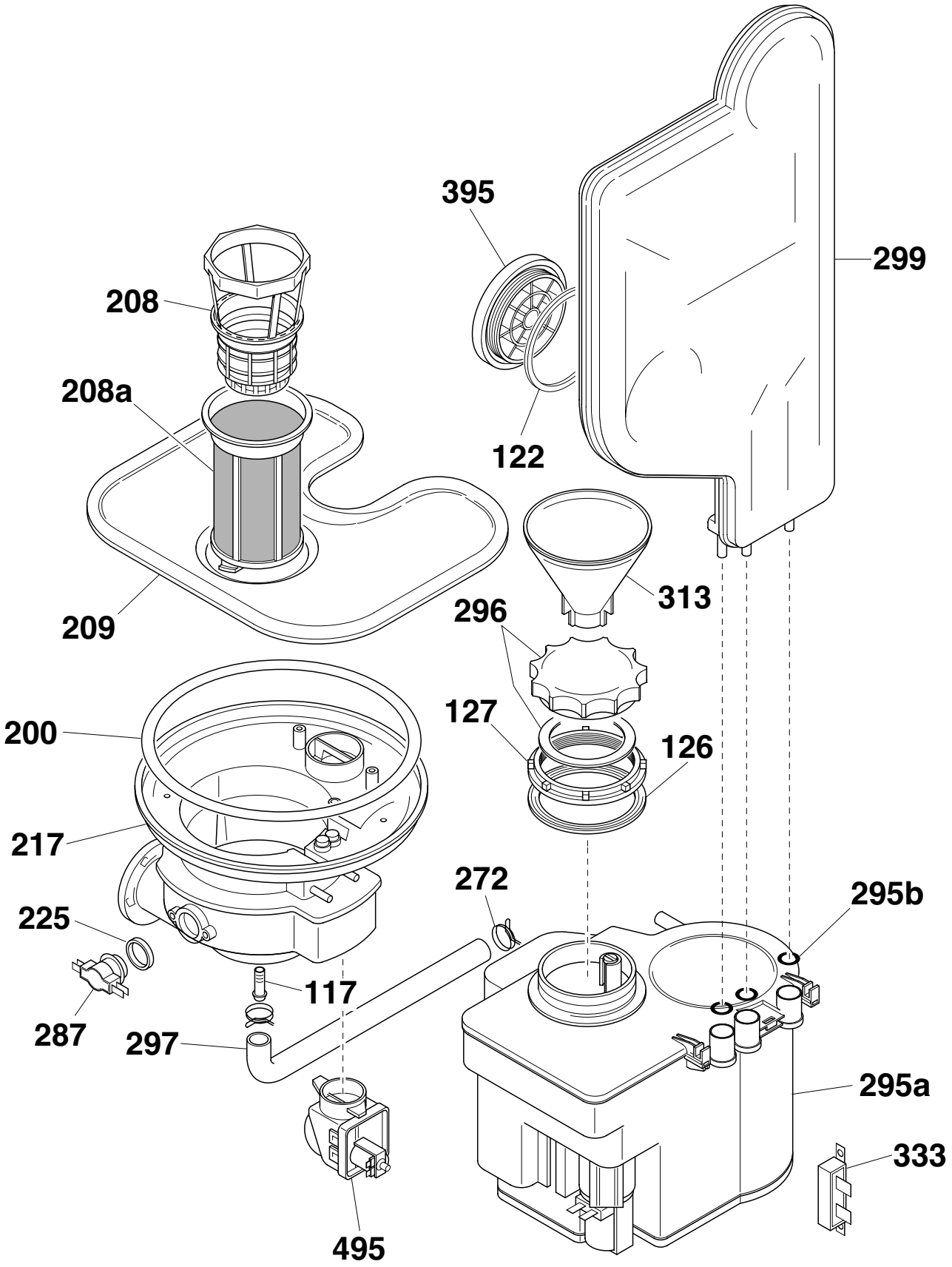
395
299
208
208a
122
313
209
296
127
126
200
217
272
295b
225
117
287
297
295a
333
495

IELS2521

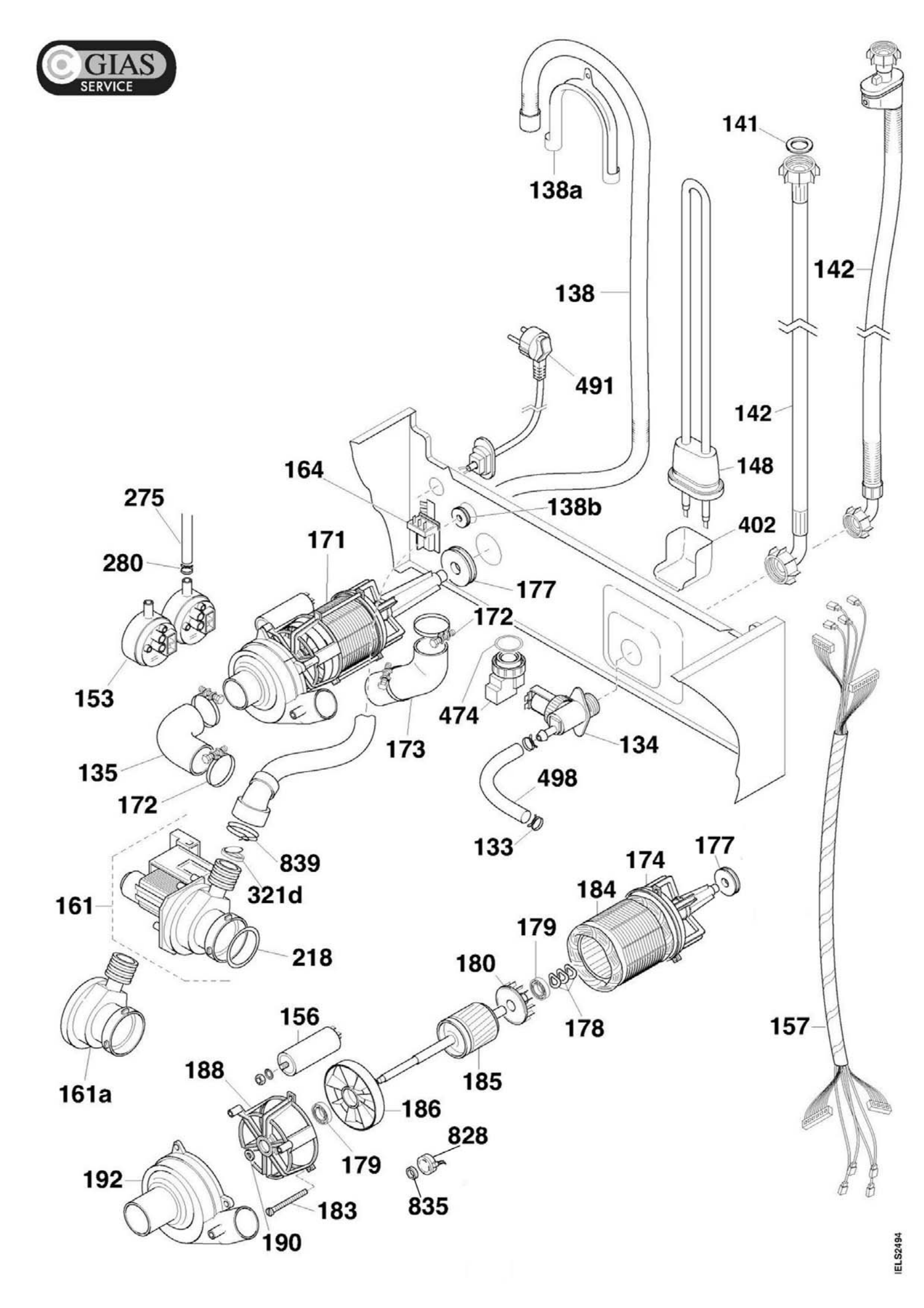
GIAS SERVICE
138a
141
142
138
491
142
148
164
138b
402
275
171
280
177
172
153
474
134
173
135
498
172
133
839
177
174
321d
184
161
179
218
180
178
156
157
188
185
161a
186
828
179
192
835
183
190
IELS2494

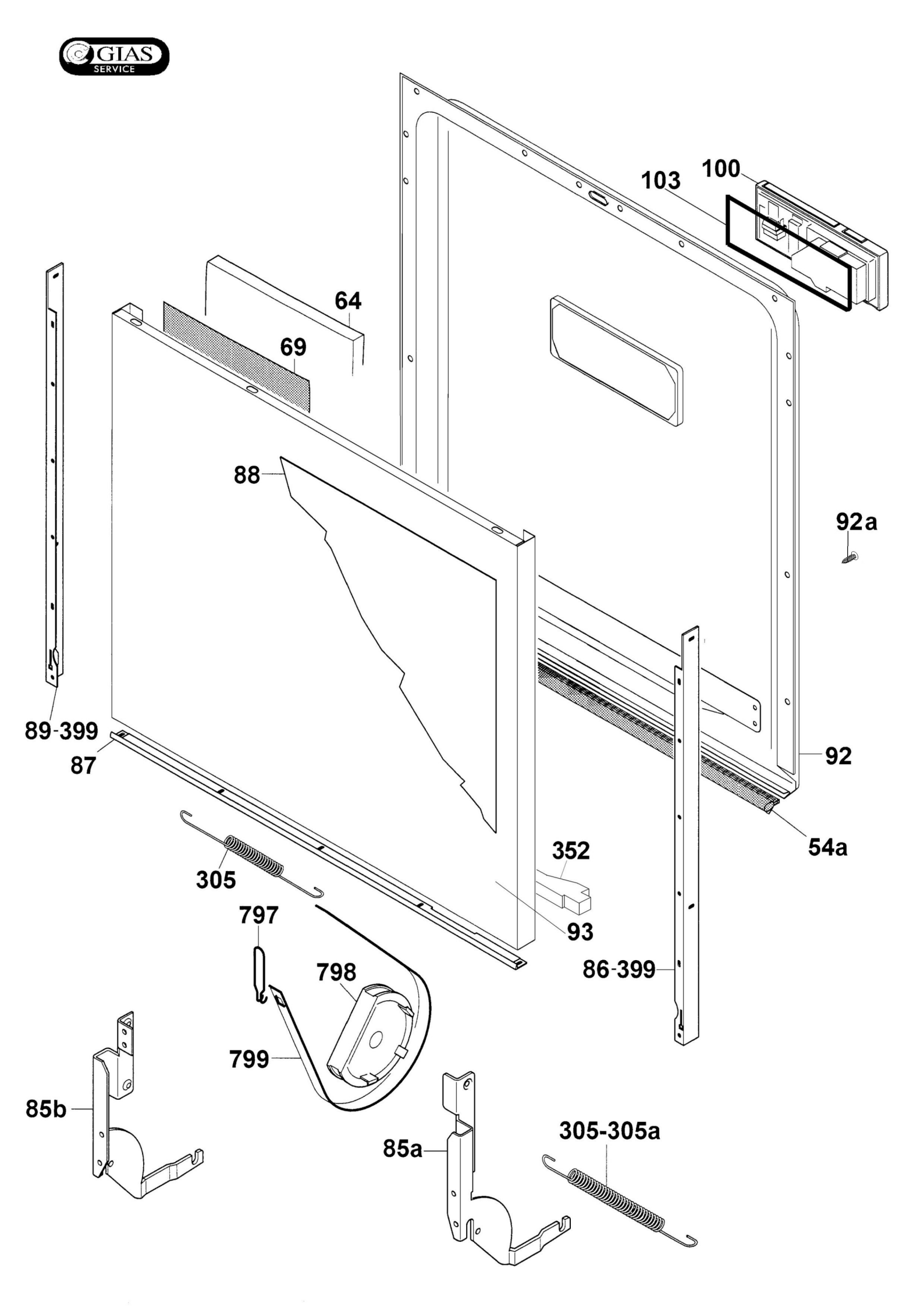
GIAS
SERVICE
100
103
64
69
88
92a
89-399
87
92
54a
352
305
93
797
798
86-399
799
85b
85a
305-305a