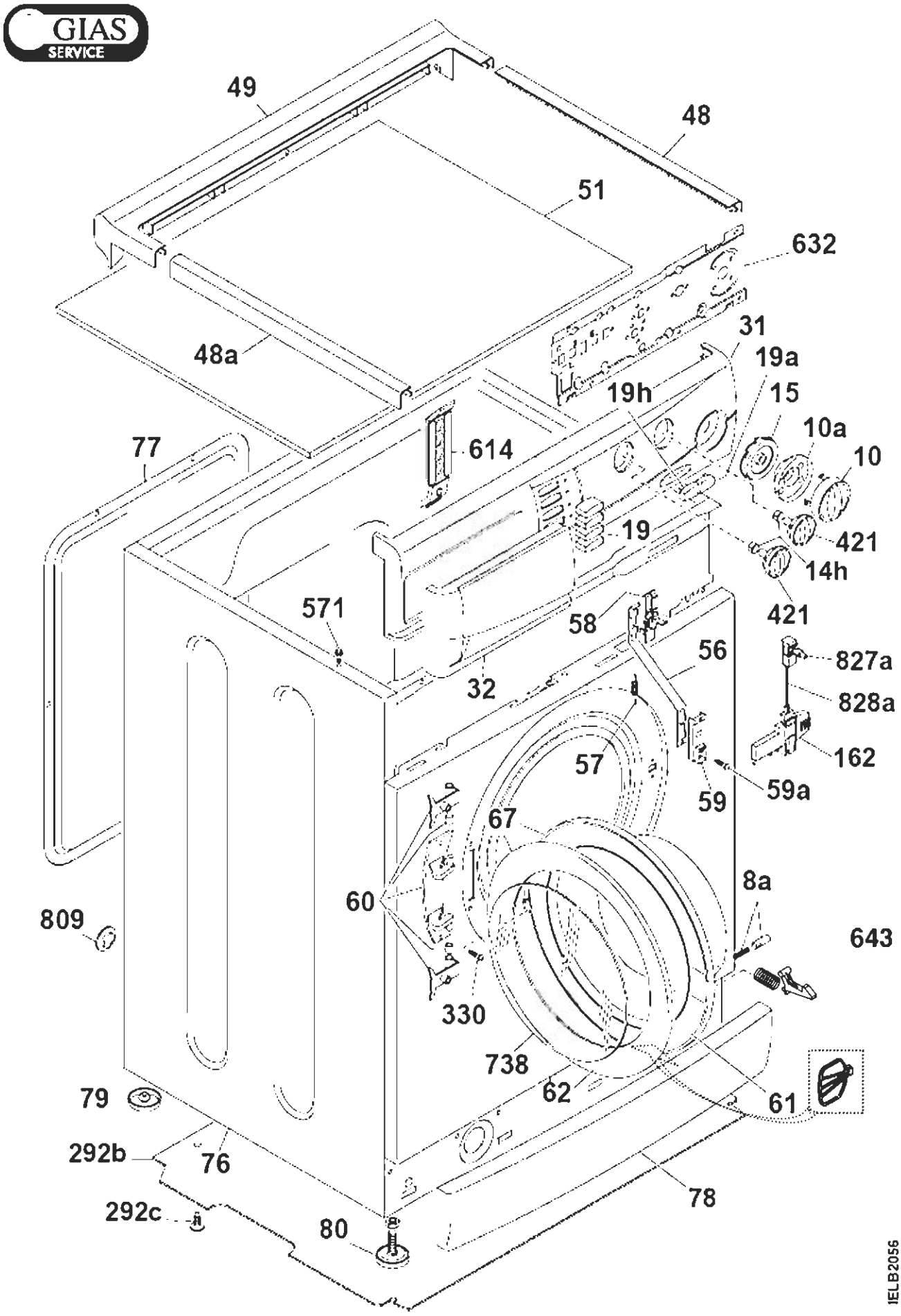
GIAS
SERVICE
49
48
51
632
48a
31
19a
19h
15
10a
10
77
614
19
421
14h
421
571
58
56
827a
32
828a
57
162
59
59a
67
8a
60
809
643
330
738
62
61
79
292b
76
78
292c
80
IELB2056

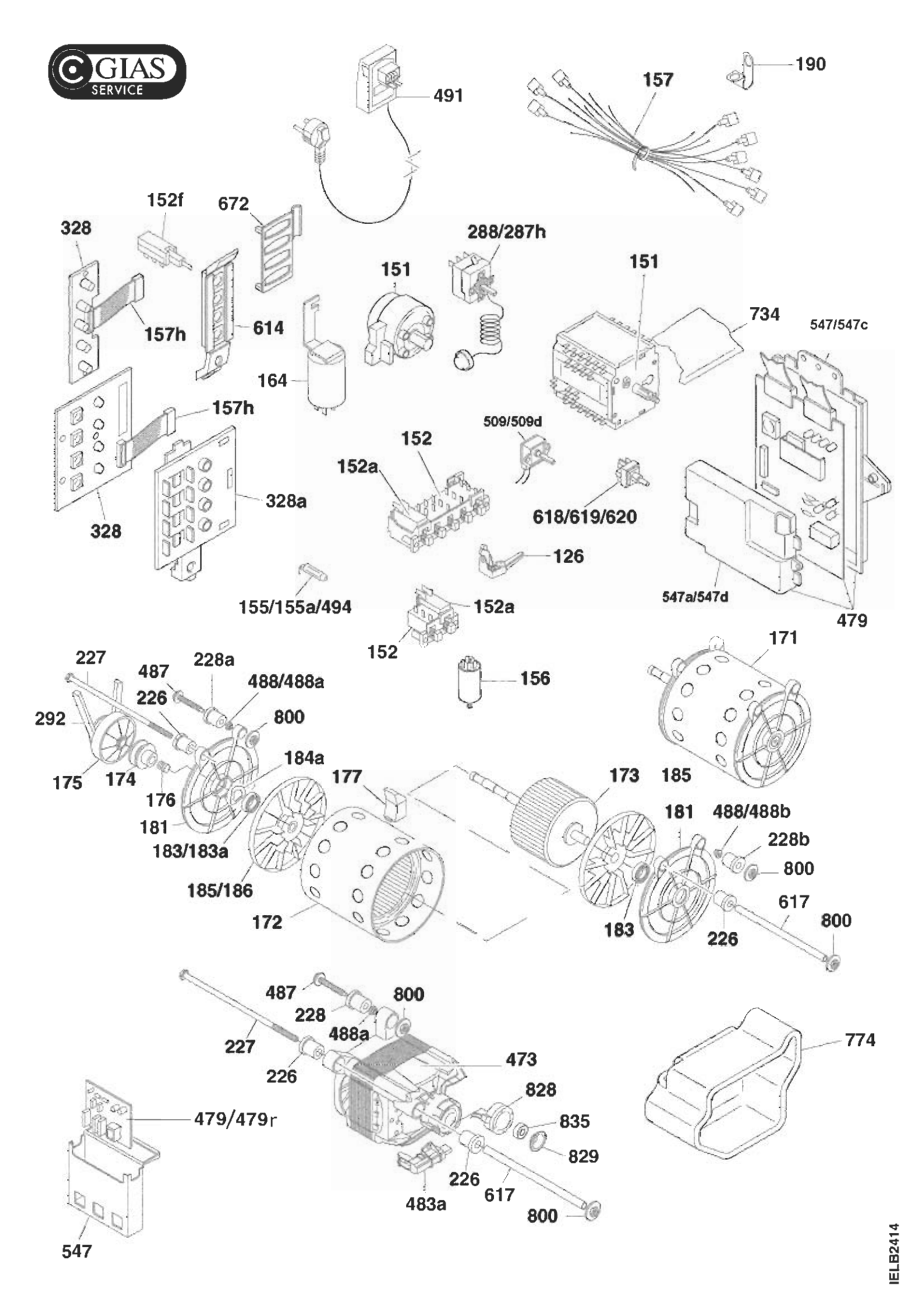
GIAS SERVICE
491
157
190
152f
672
328
288/287h
151
151
734
547/547c
157h
614
164
157h
509/509d
152
152a
328a
618/619/620
328
126
155/155a/494
152a
547a/547d
479
152
156
171
227
487
228a
488/488a
226
292
800
184a
175
174
176
177
173
185
181
488/488b
181
183/183a
228b
800
185/186
617
172
183
226
800
487
800
228
488a
227
473
774
226
828
479/479r
835
829
226
617
483a
800
547
IELB2414

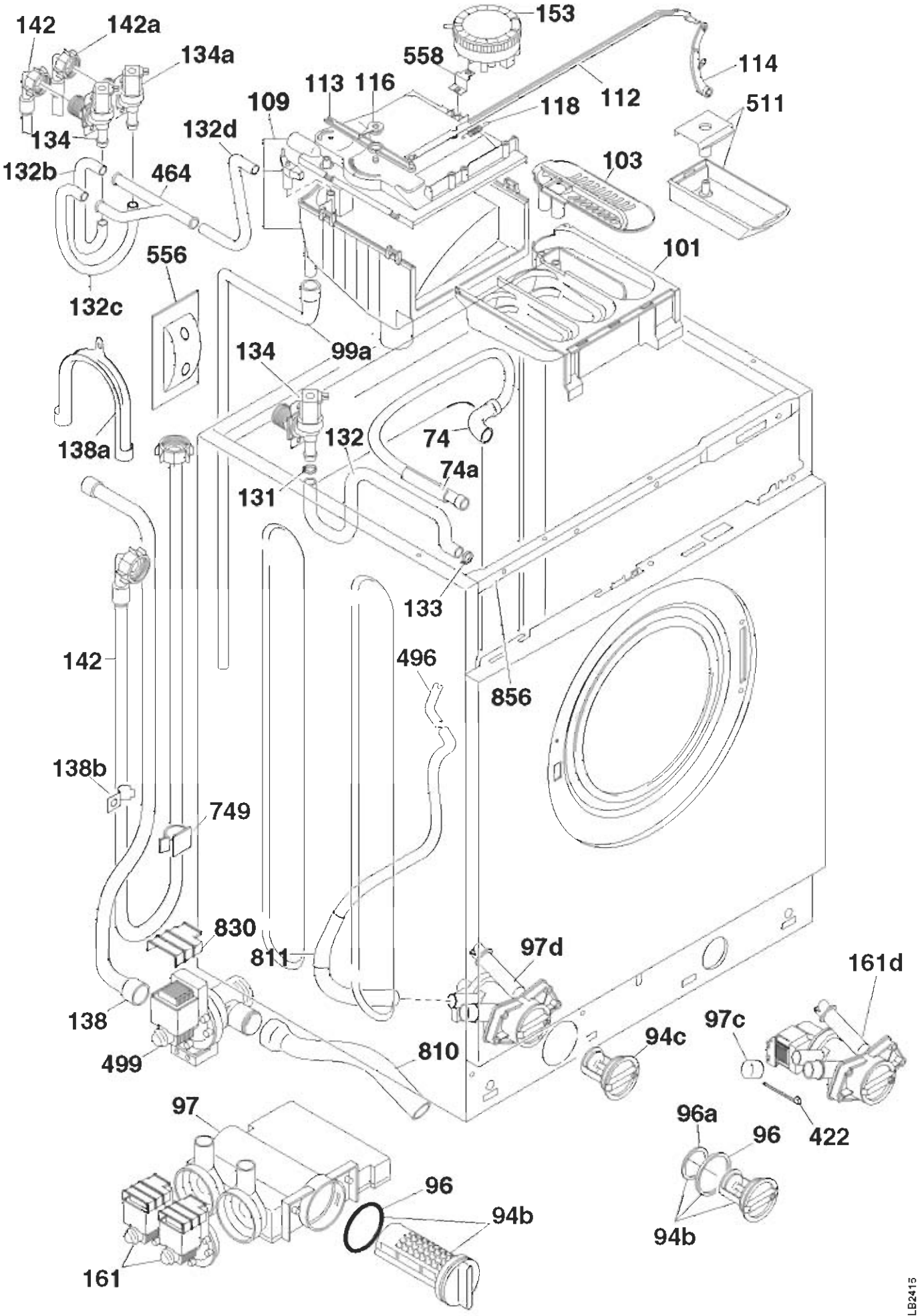
142
142a
134a
134
132b
464
132d
109
113
116
558
153
118
112
114
511
103
101
556
132c
134
99a
138a
132
74
74a
131
133
142
496
856
138b
749
830
811
97d
161d
138
499
810
94c
97c
422
97
96a
96
96
94b
94b
161
IELB2415

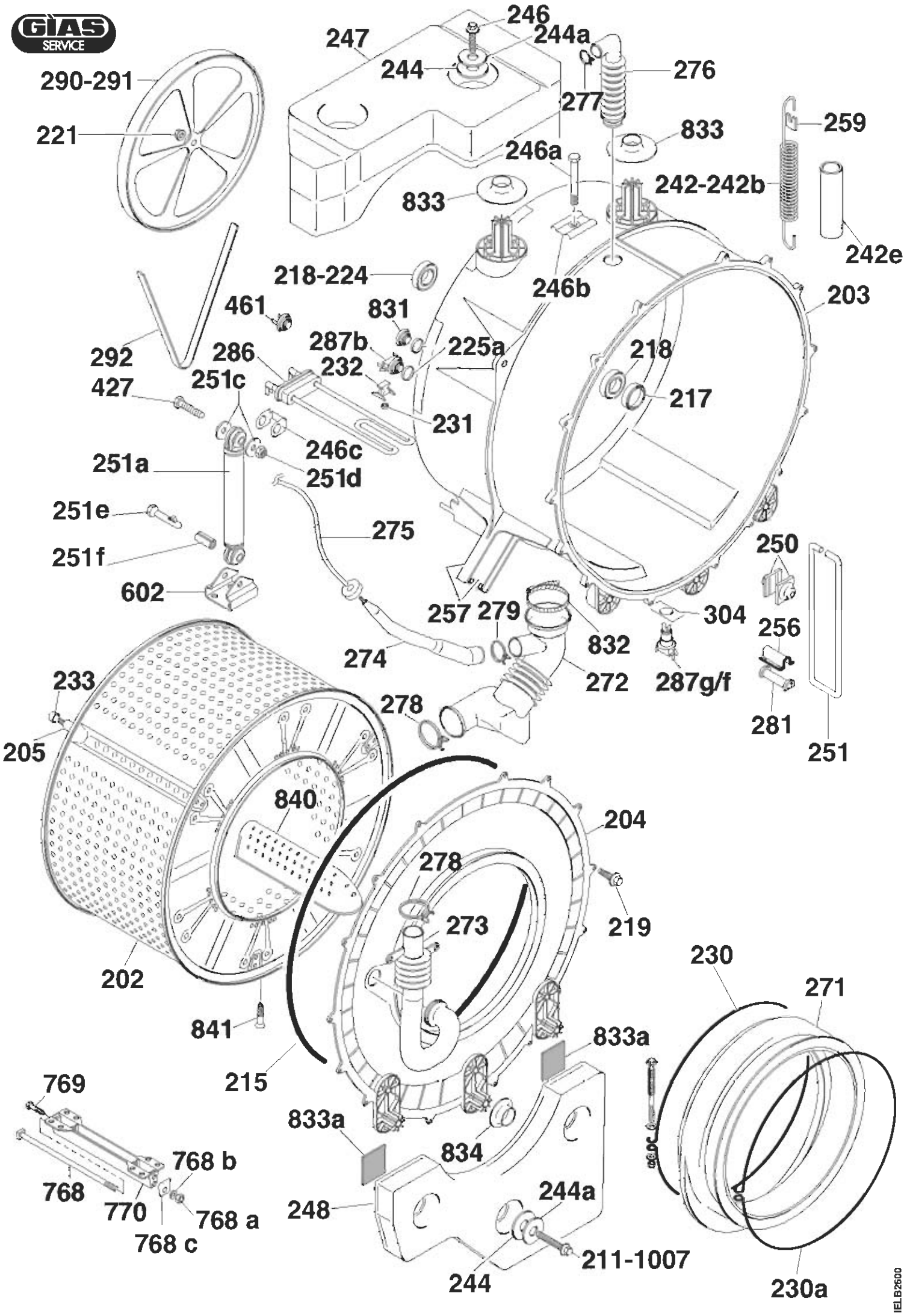
GIAS SERVICE
246
244a
247
244
276
290-291
277
221
833
259
246a
242-242b
833
242e
218-224
246b
203
461
831
287b
225a
218
292
286
232
427
251c
217
231
246c
251a
251d
251e
275
251f
250
602
257
279
304
256
832
274
272
287g/f
233
278
281
205
251
840
204
278
219
273
230
202
271
841
833a
215
769
833a
834
768 b
768
248
244a
770
768 a
768 c
211-1007
244
230a
IELB2600