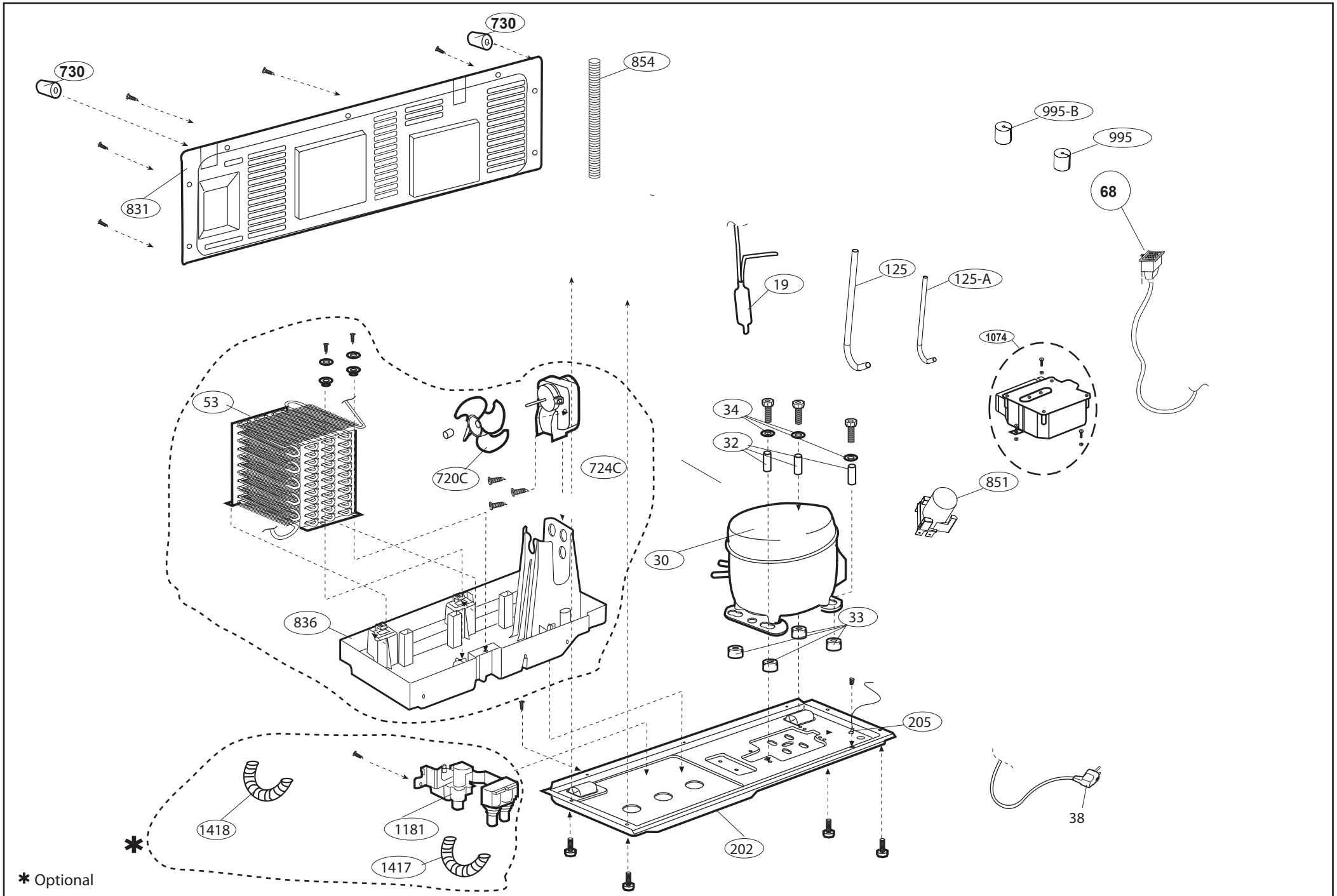

ÇİZEN : UĞUR EĞİLMEZBAŞ	TARİH : 13.04.2010	ONAY : DİLEK SUR	MODEL : 84 CM KOMBİ KOMPRESÖR	RESİM NO : 876	REVİZYON:06	REV. TARİHİ: 24.02.2013