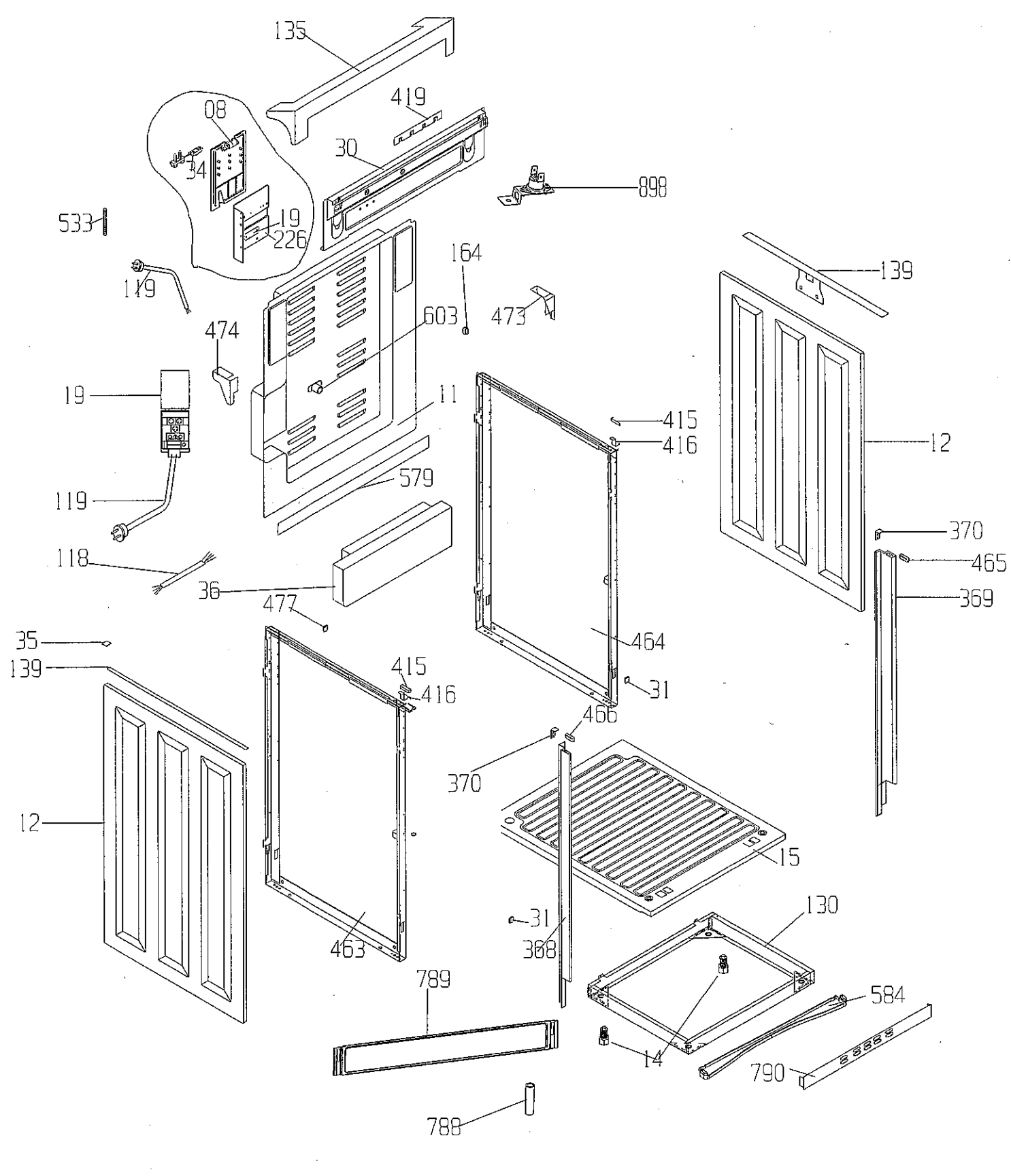
135
419
08
30
34
898
533
19
226
164
139
119
603
473
474
19
11
415
416
12
579
119
370
118
465
36
369
477
464
35
139
415
416
31
466
370
12
15
130
31
463
368
789
584
14
790
788

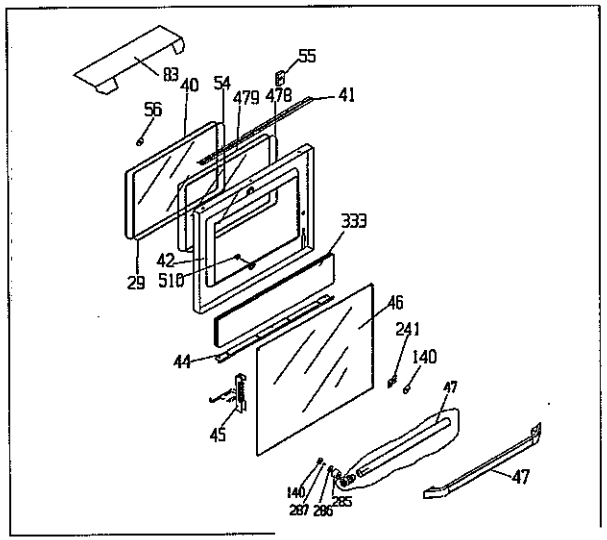
83
40
54
55
479
478
41
56
333
42
29
510
46
44
241
140
45
47
140
287
286
285
47

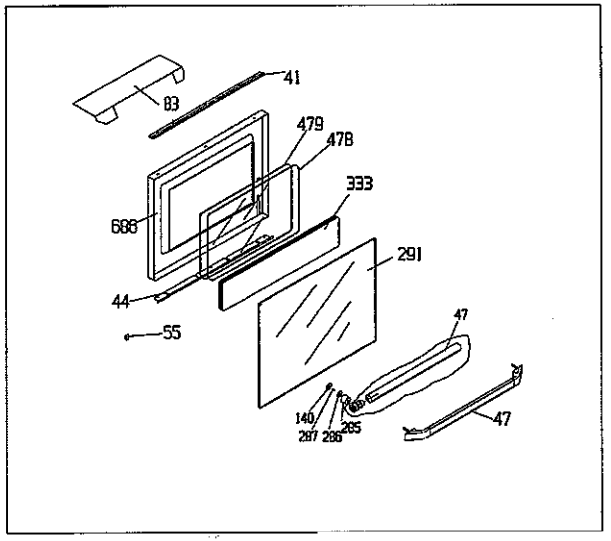
41
83
479
478
333
686
291
44
55
47
140
287
286
285
47

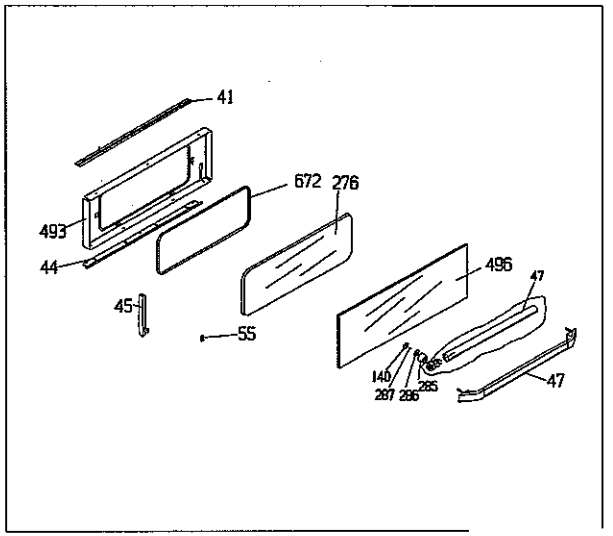
41
672
276
493
44
496
47
45
55
140
287
286
285
47

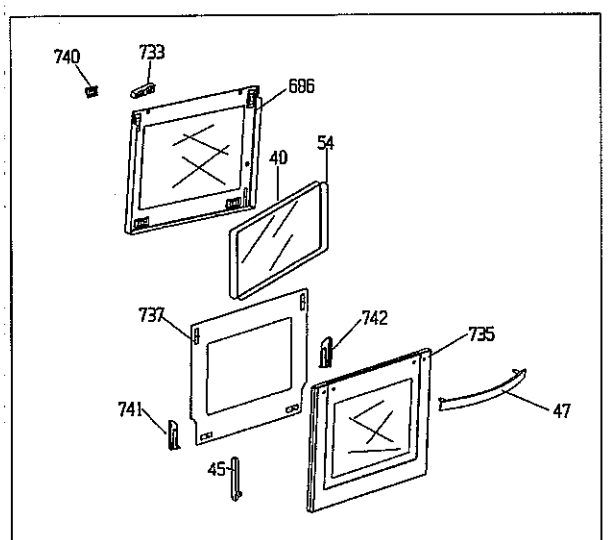
740
733
686
54
40
737
742
735
741
47
45

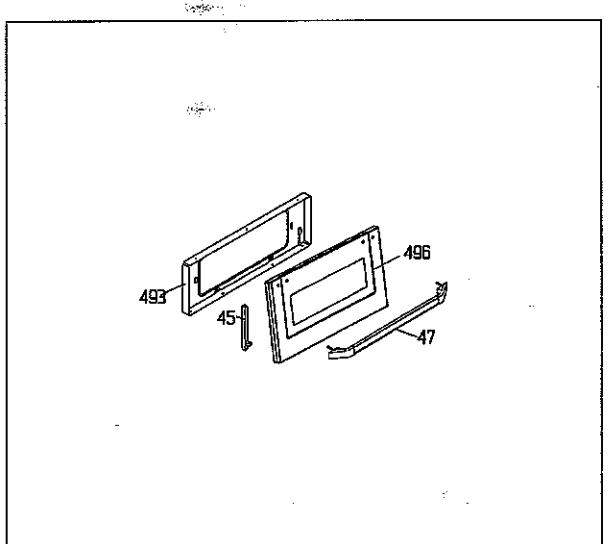
496
493
45
47

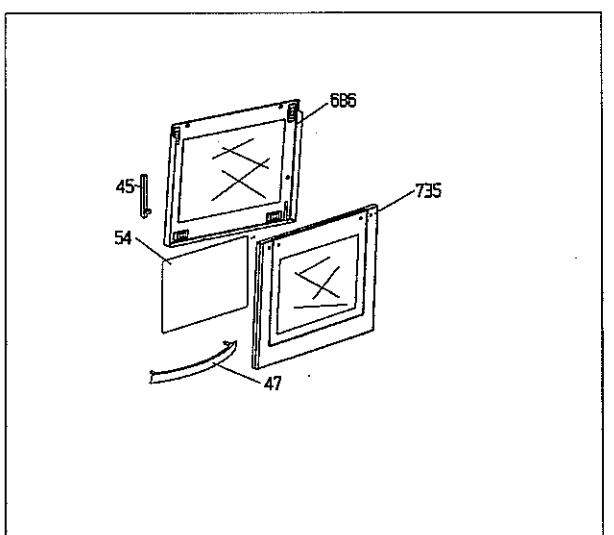
686
45
735
54
47

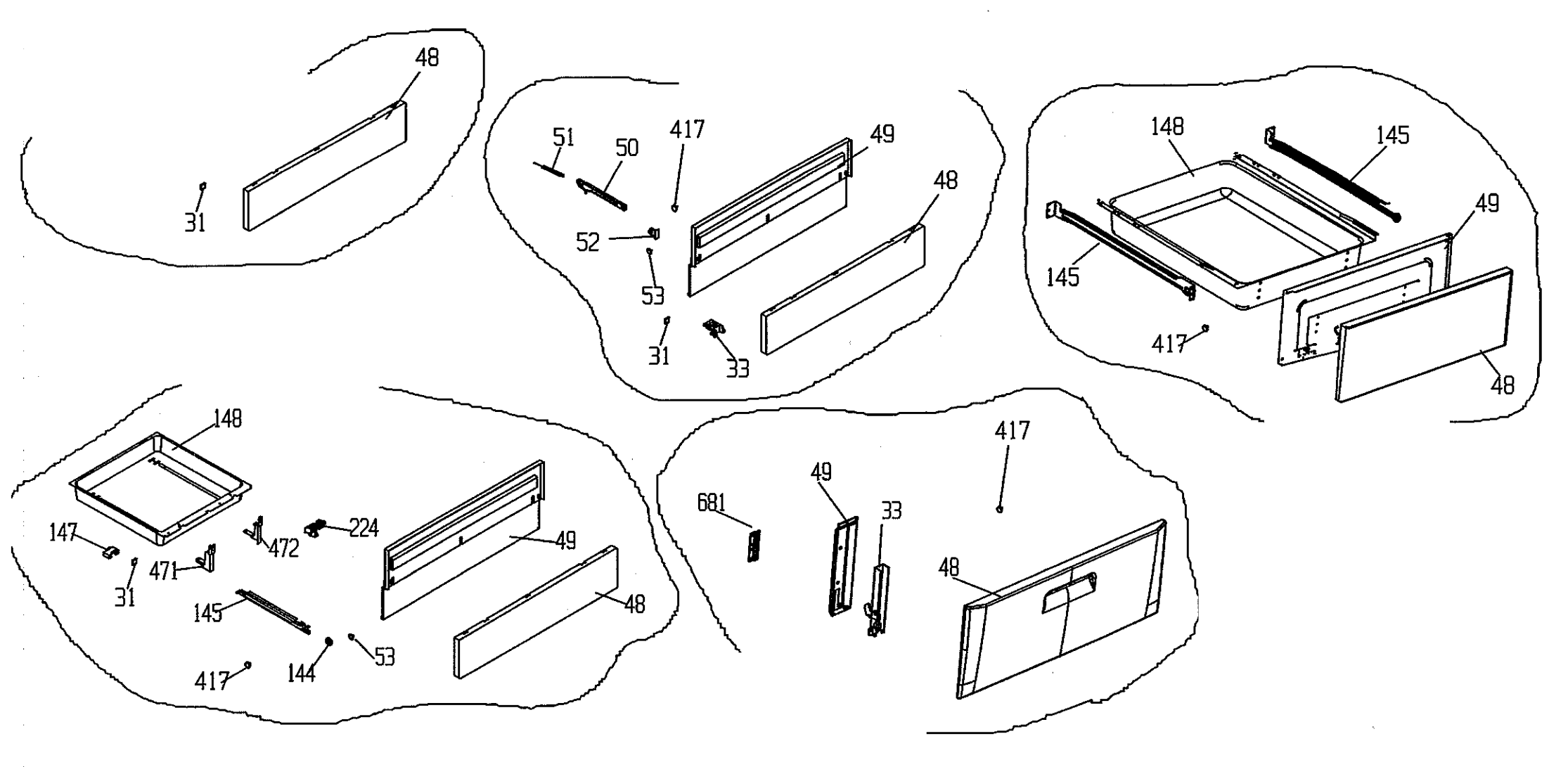
48
31
51
50
417
49
48
52
53
31
33
148
145
49
145
417
48
148
147
472
224
49
471
31
145
48
417
144
53
417
49
681
33
48

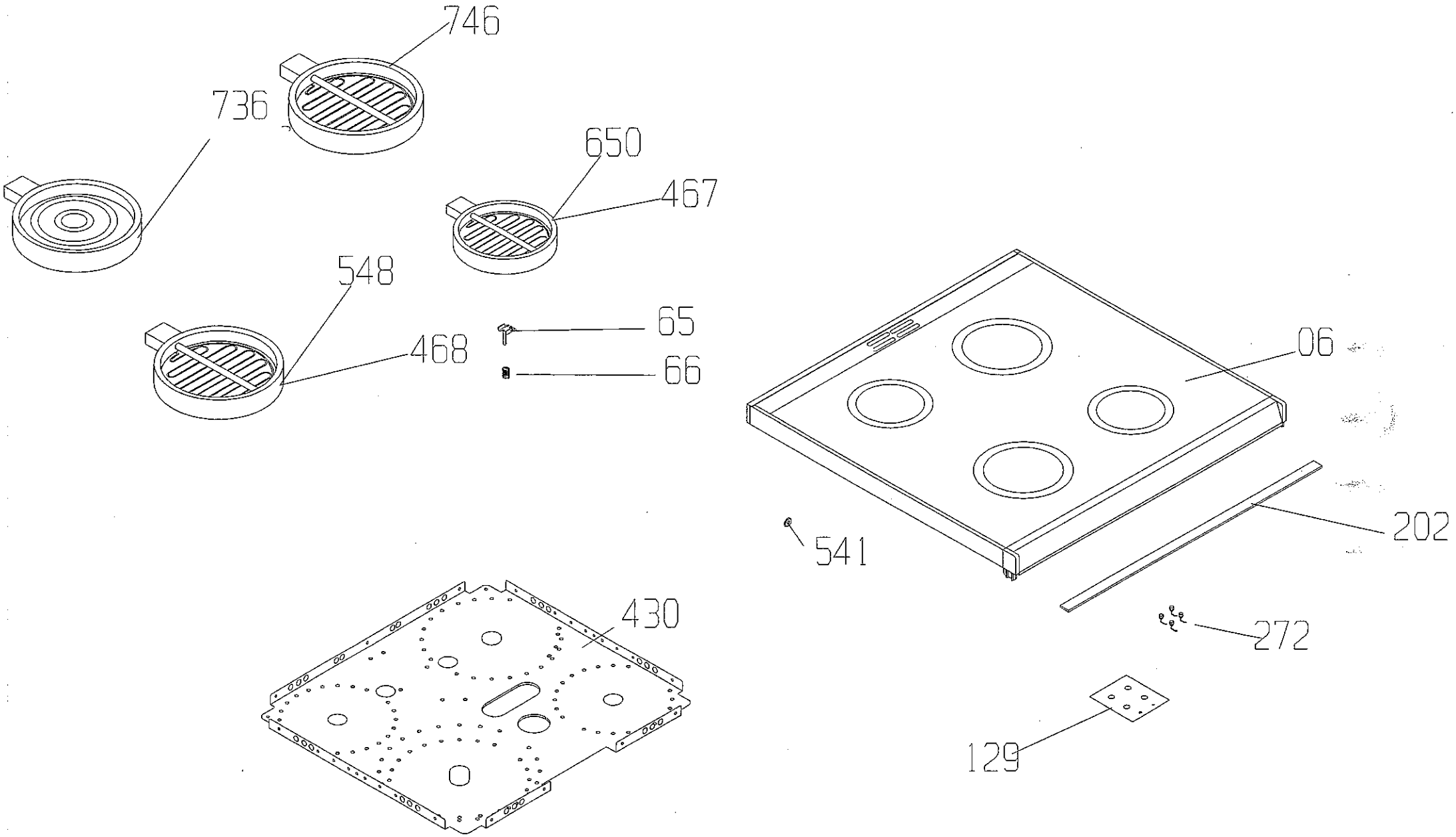
746
736
650
467
548
468
65
66
06
202
541
272
430
129

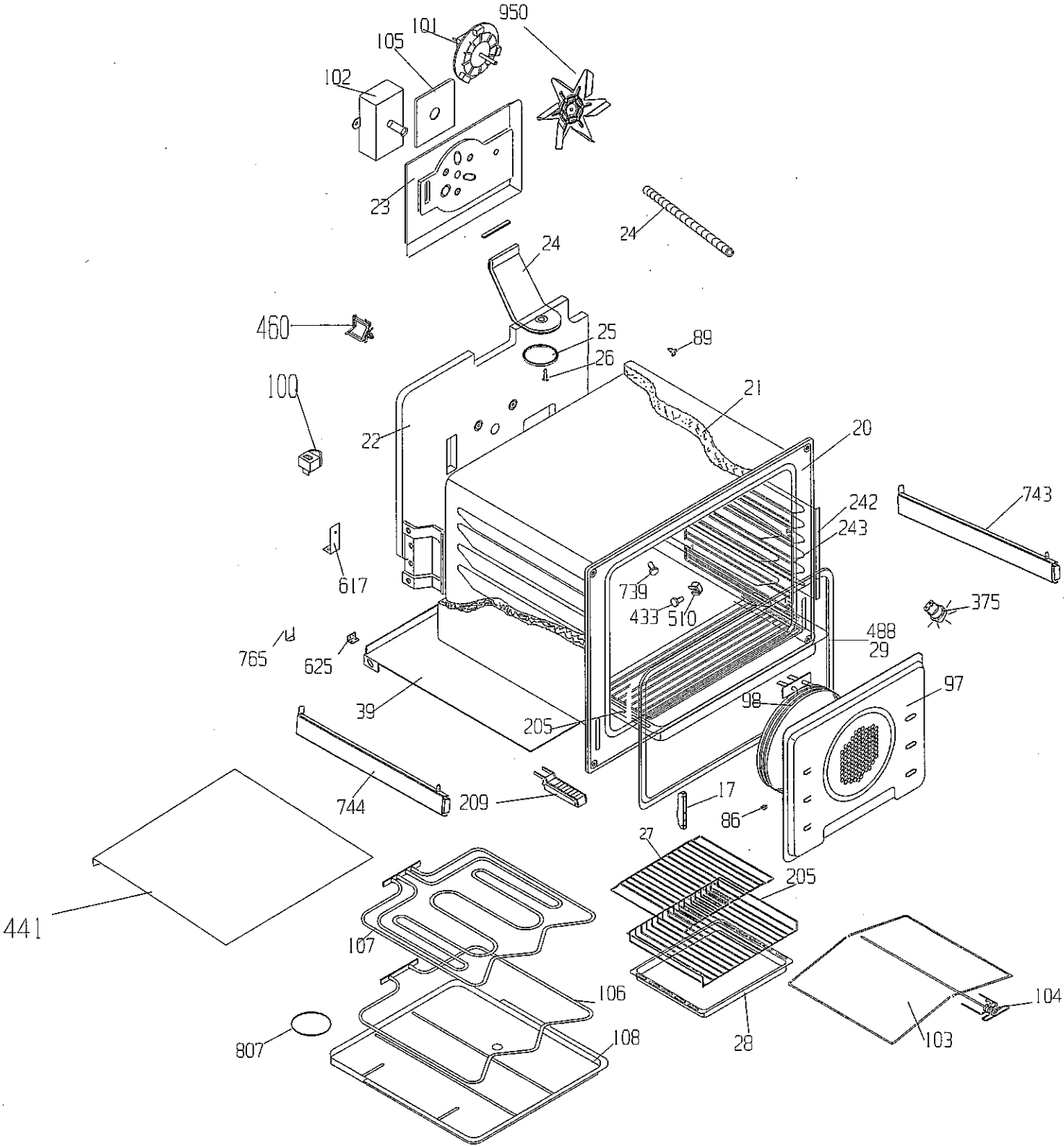
950
101
105
102
23
24
24
460
25
26
89
100
21
22
20
743
242
243
617
739
433
510
375
488
29
765
625
97
39
98
205
744
209
17
86
27
205
441
107
106
104
807
108
28
103

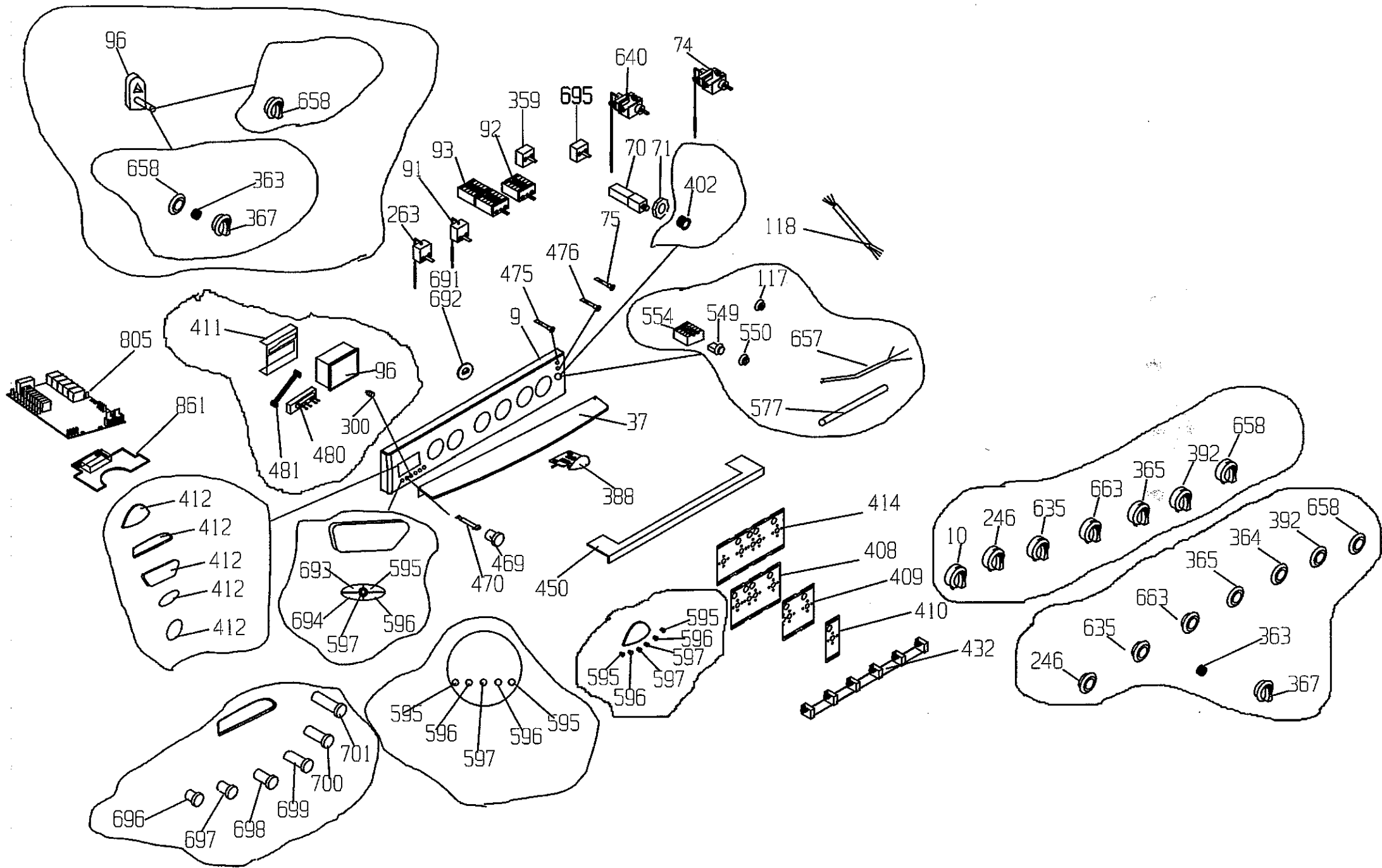
96
658
658
363
367
640
74
359
695
92
93
91
70
71
402
263
75
118
476
475
691
692
117
554
549
550
657
9
805
411
96
861
300
37
577
481
480
658
392
365
663
412
412
412
412
412
388
414
246
635
392
658
10
364
408
693
595
365
409
470
469
450
663
410
694
596
597
595
596
597
635
363
432
595
596
597
246
367
595
596
596
595
597
701
700
696
699
697
698