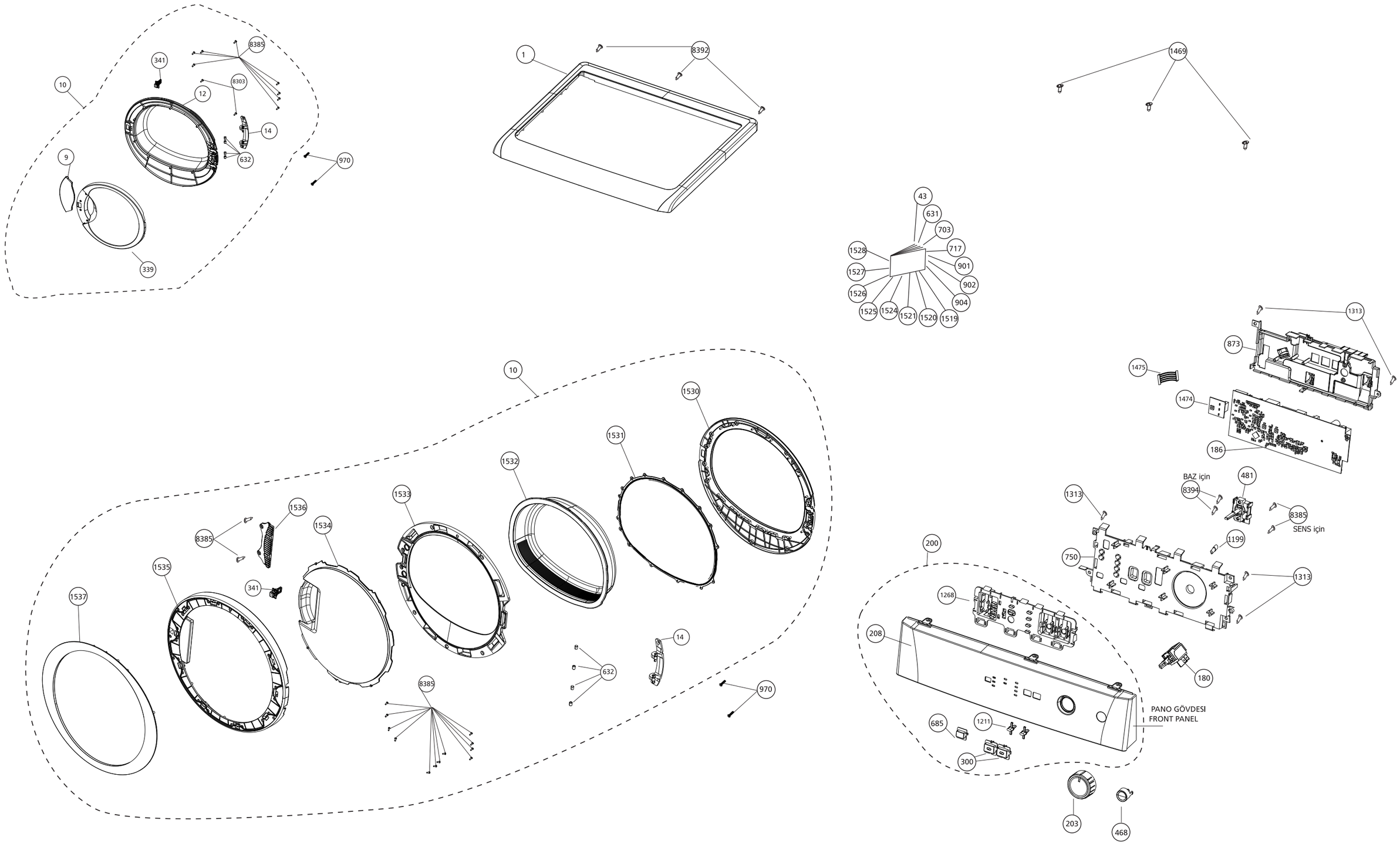


| arçelik | GRUP İSMİ | ÜRÜN | BİLDİRGE NO. | REV. N0 | TARİH | HAZIRLAYAN | ONAY | SAYFA NO |
|---|---|---|---|---|---|---|---|---|
| Arge-KRT | GÖRÜNÜŞ - ÜSTTABLA GRUBU / TOP PANEL ASSEMBLY | BEKO2010 7 KG CND GÖRÜNÜŞ / BEKO2010 7 KG CND CONTROL PANEL | CR-CK-2410 | AD | 17.11.2011 | METİN ÇAĞDAŞ | EGEMEN KÖSE | 2070800010 |

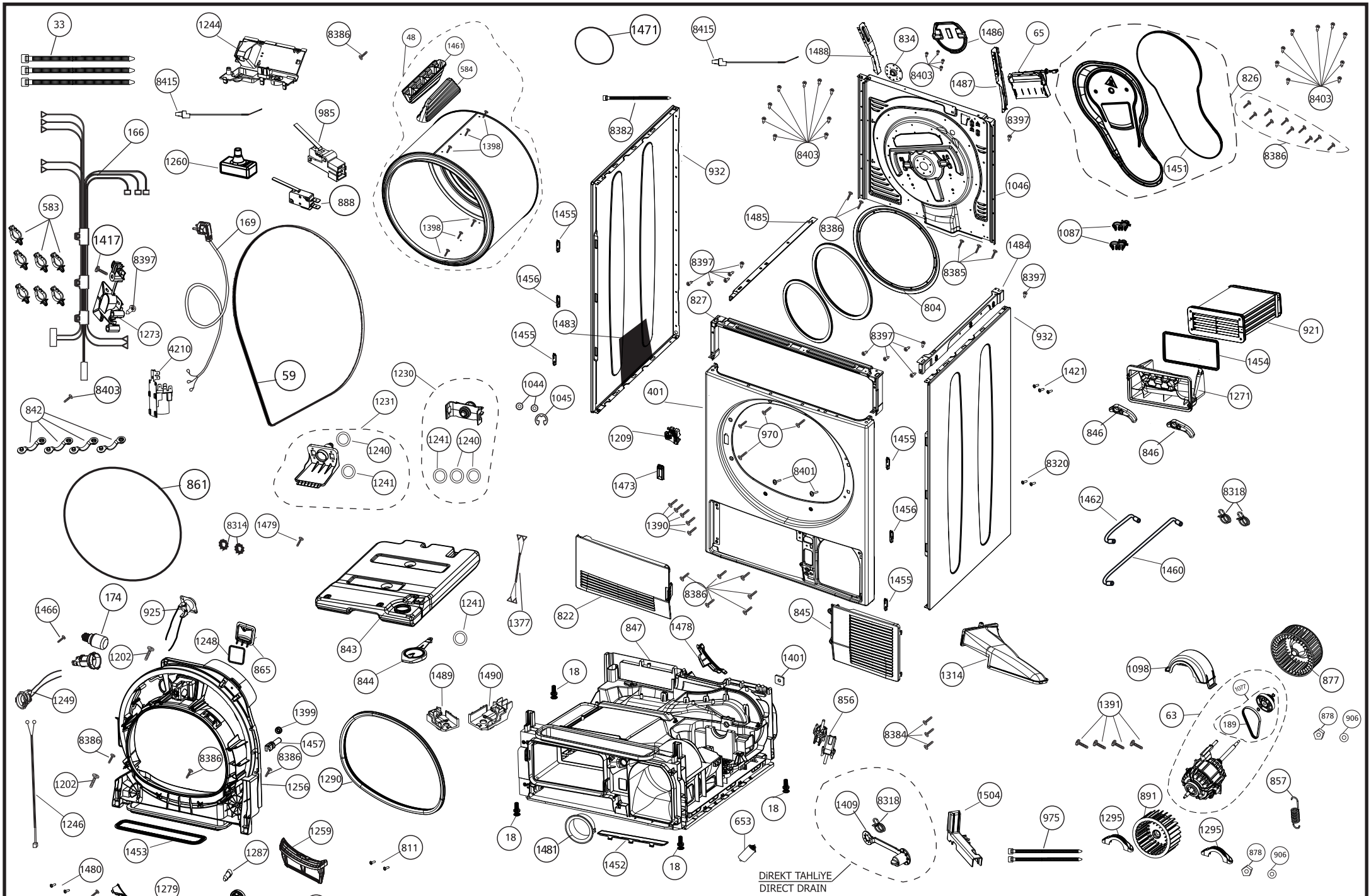


| arçelik | GRUP İSMİ | ÜRÜN | BİLDİRGE NO. | REV. N0 | TARİH | HAZIRLAYAN | ONAY | SAYFA NO |
|---|---|---|---|---|---|---|---|---|
| Arge-KRT | GÖVDE VE KURUTMA SİSTEMİ / MAIN BODY AND DRYING SYSTEM | BEKO2010 7 KG 54 CM KONDANSERLİ TANKALT KURUTUCU / BEKO2010 7 KG 54 CM CNDTANK BOTTOM DRYER | CR-CK-2345/AH | AF | 10.08.2012 | METİN ÇAĞDAŞ | EGEMEN KÖSE | 2070500011 |