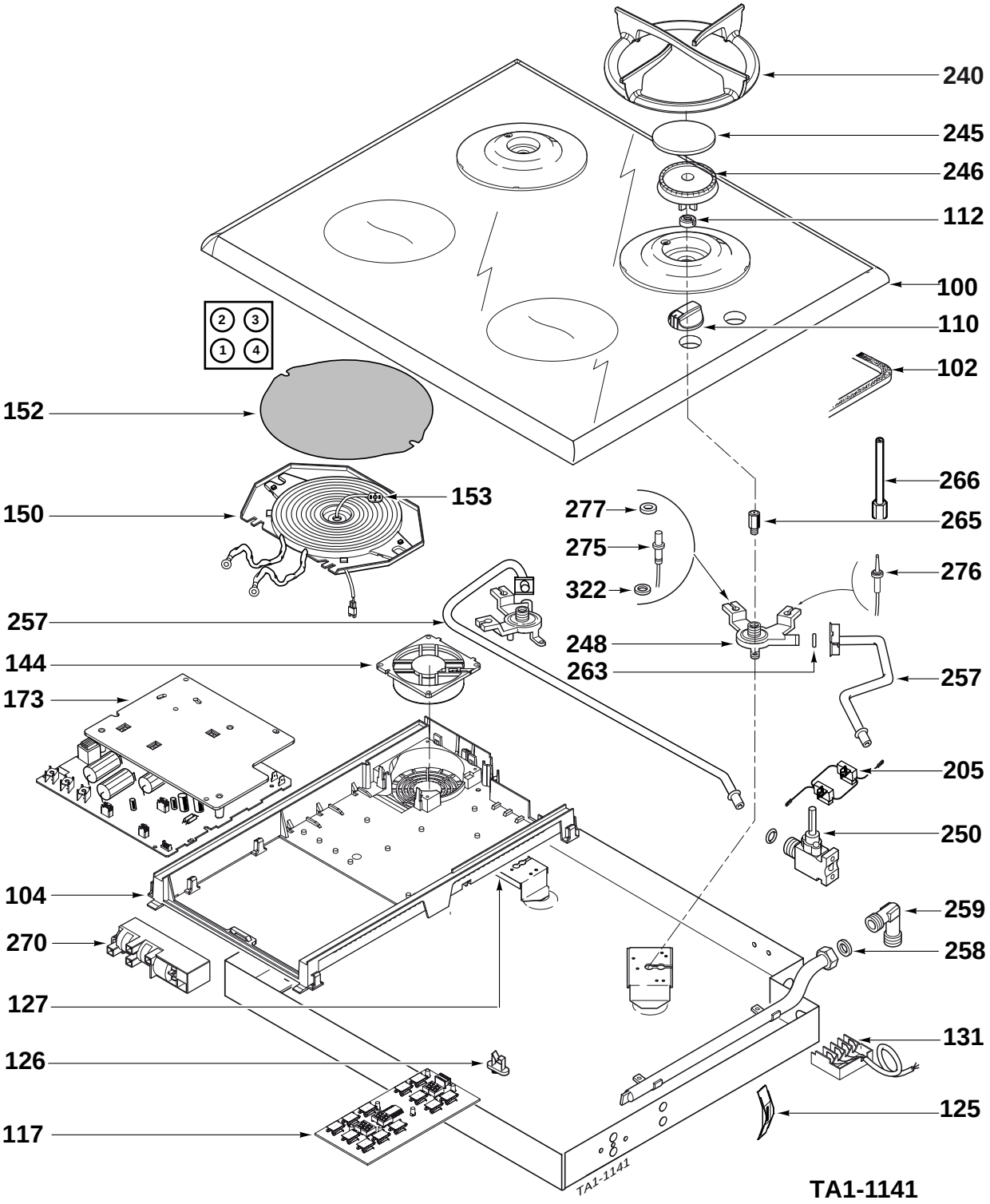
240
245
246
112
100
110
102
2 3
1 4
152
153
150
266
265
277
275
322
276
257
248
263
144
173
257
205
250
104
259
270
258
127
131
126
125
117
TA1-1141

TA1-1141