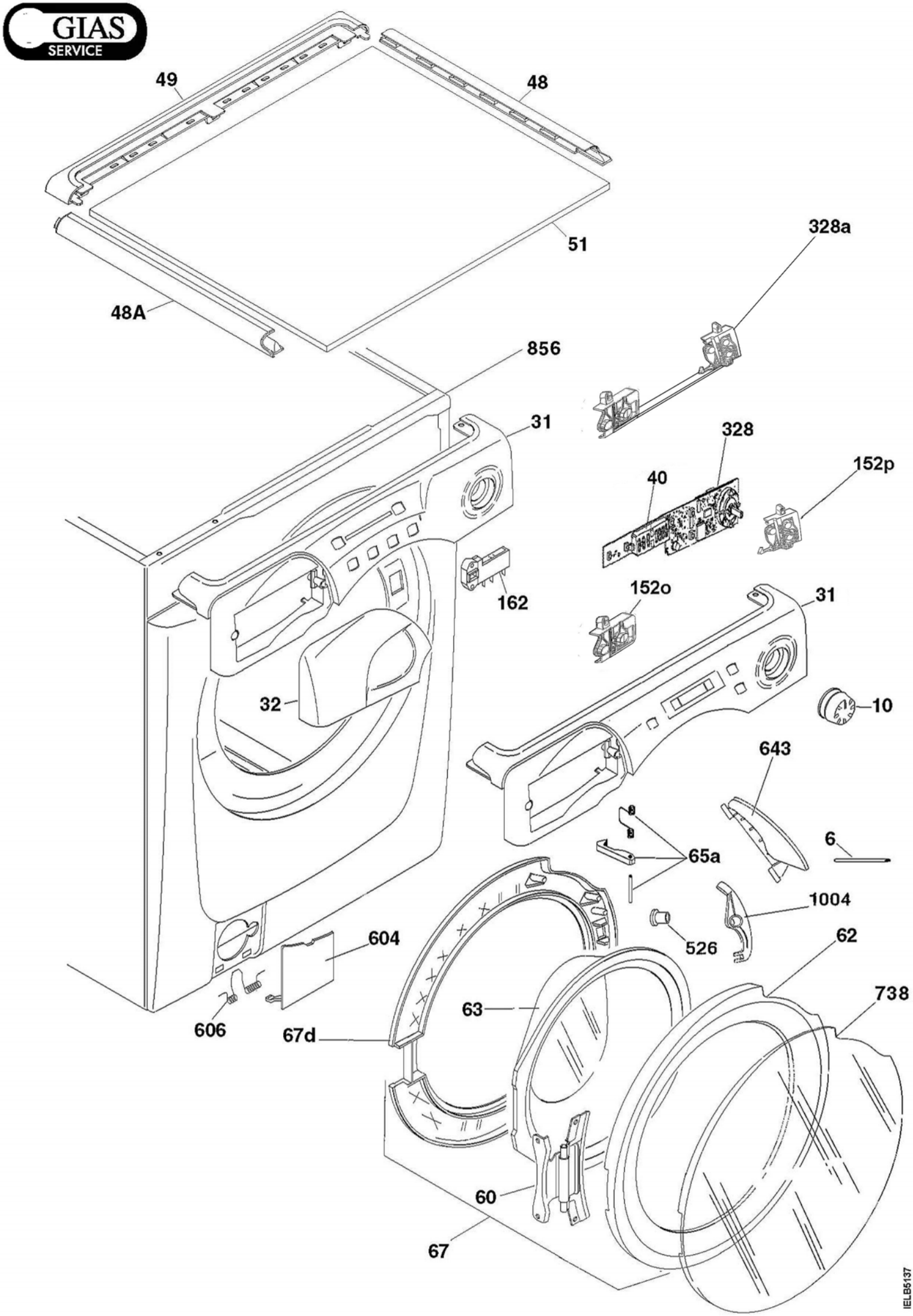
GIAS
SERVICE
49
48
51
48A
328a
856
31
328
40
152p
162
152o
31
32
10
643
6
65a
1004
526
604
62
738
63
606
67d
60
67
IELB5137

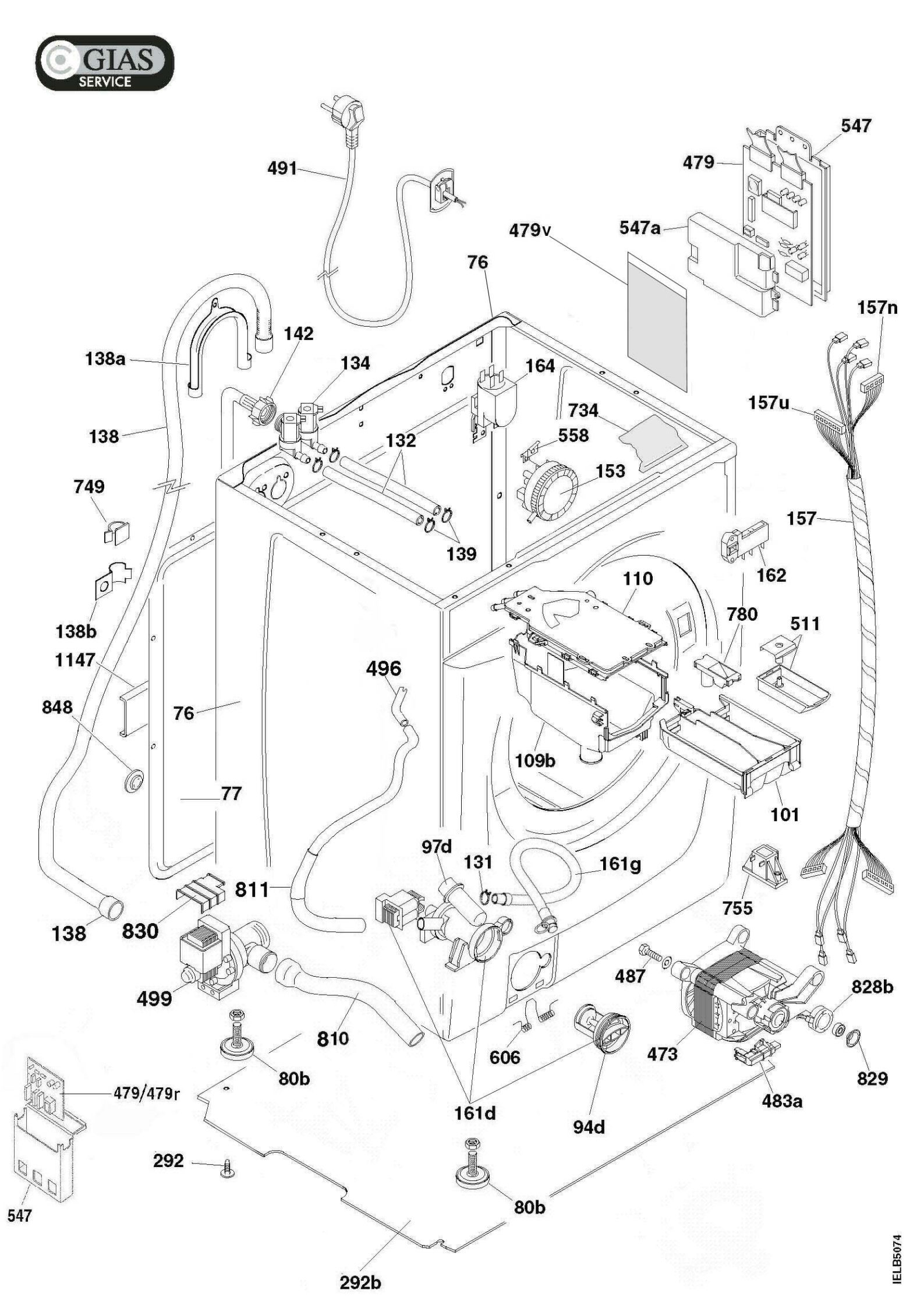
GIAS SERVICE
547
479
491
479v
547a
76
157n
142
138a
134
164
157u
734
138
132
558
153
749
157
139
162
110
780
511
138b
1147
496
848
76
109b
77
101
97d
131
161g
811
755
138
830
487
828b
499
810
606
473
829
80b
479/479r
483a
161d
94d
292
547
80b
292b
IELB5074

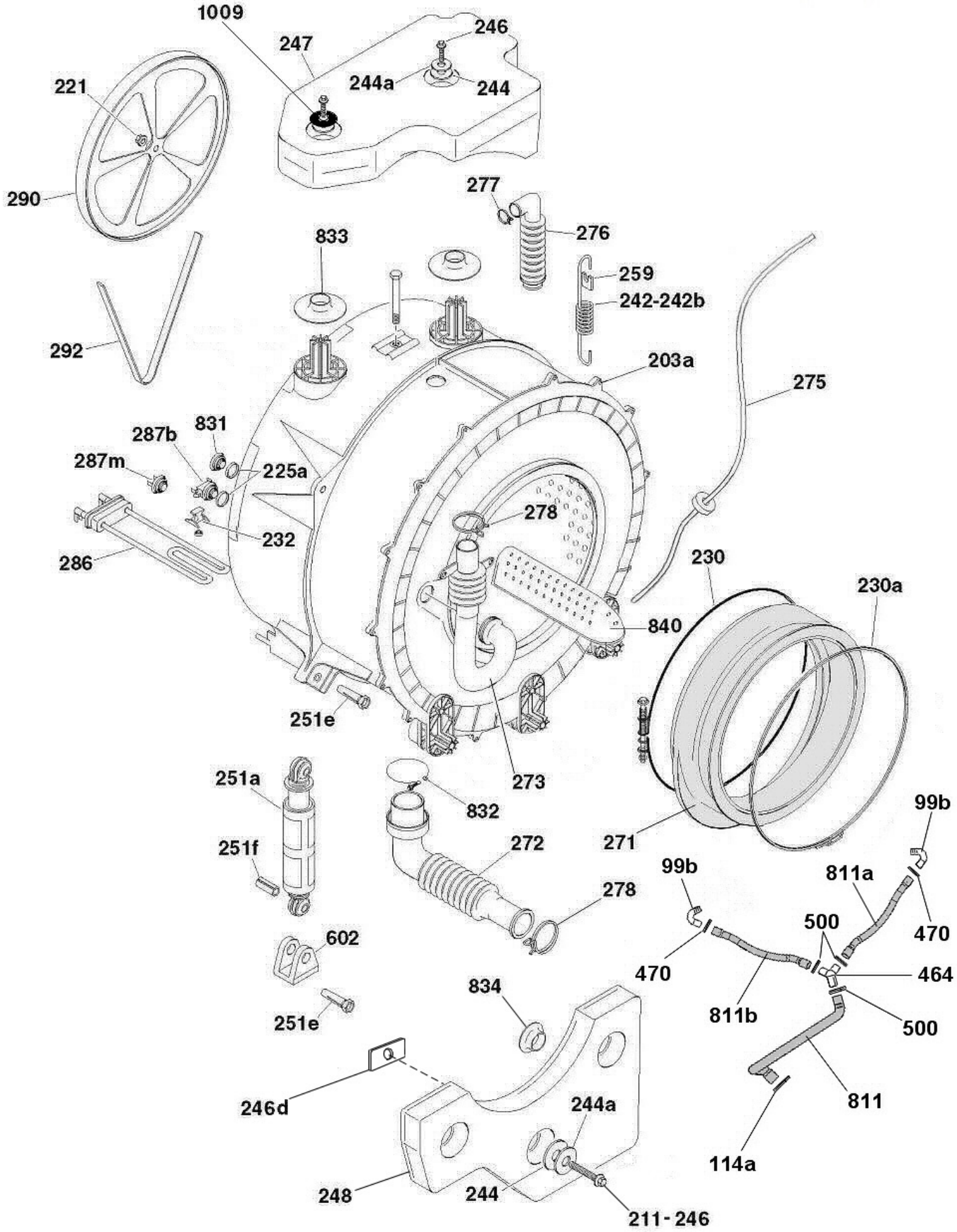
1009
247
246
244a
244
221
290
277
276
833
259
242-242b
292
203a
275
831
287b
287m
225a
278
232
286
230
230a
840
251e
273
251a
832
99b
271
251f
272
99b
811a
278
500
470
602
470
464
834
811b
500
251e
246d
244a
811
114a
248
244
211-246

IELB5083