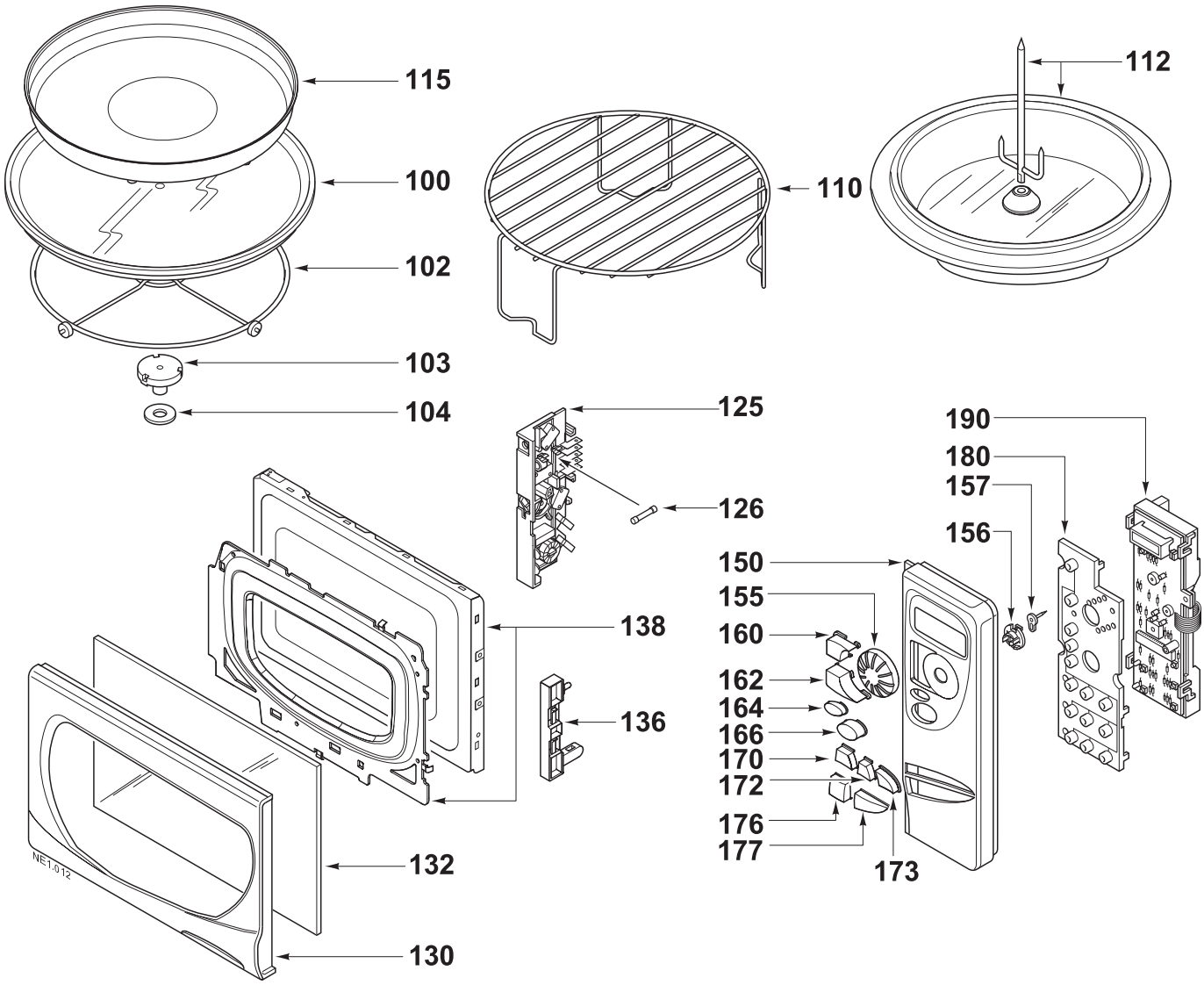
115
100
102
103
104
112
110
125
126
190
180
157
156
150
155
160
162
164
166
170
172
176
177
173
138
136
132
130
NE1-012

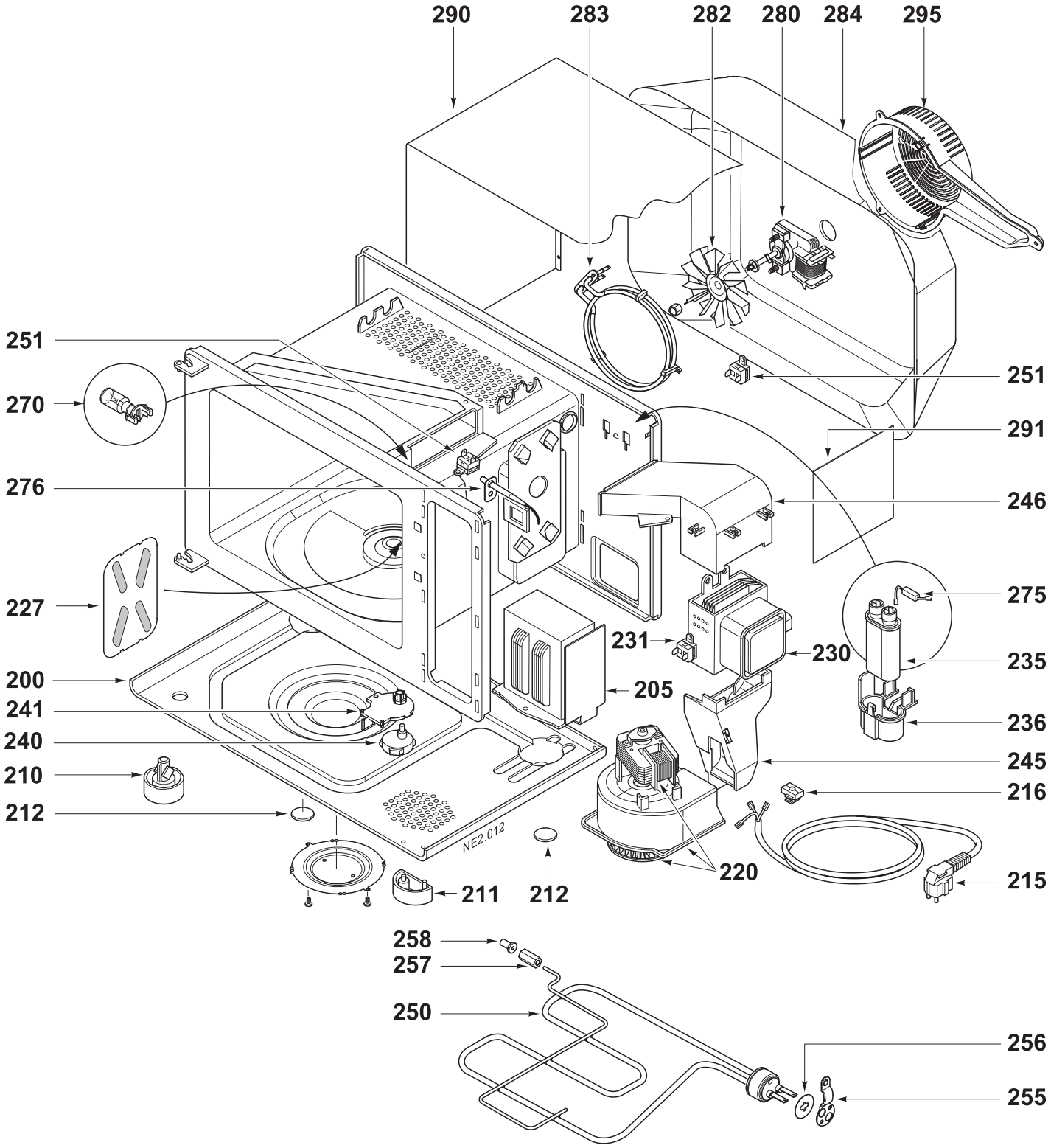
290
283
282
280
284
295
251
270
276
227
200
241
240
210
212
251
291
246
275
231
230
235
205
236
245
216
220
215
211
212
NE2.012
258
257
250
256
255