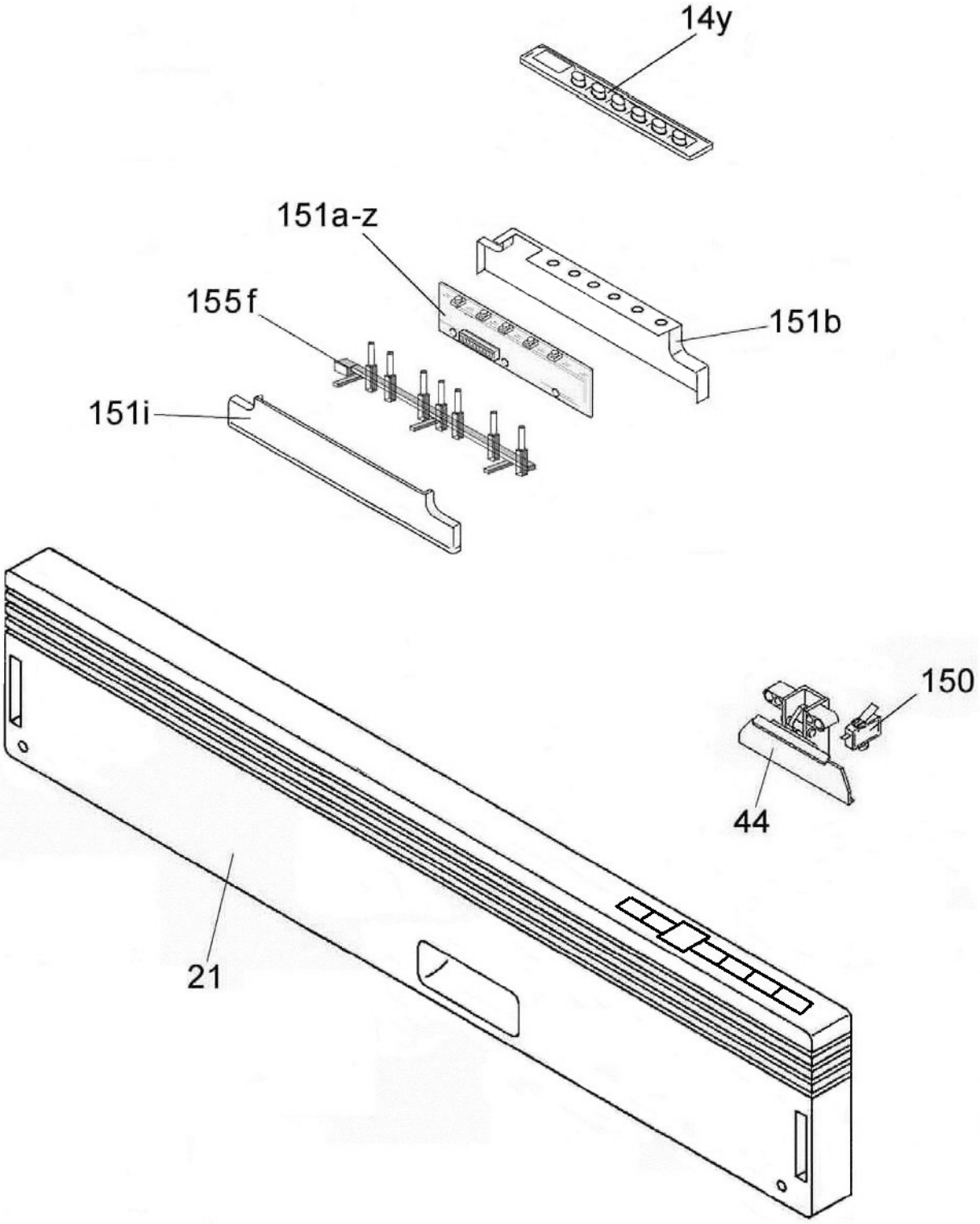
14y
151a-z
155f
151b
151i
150
44
21

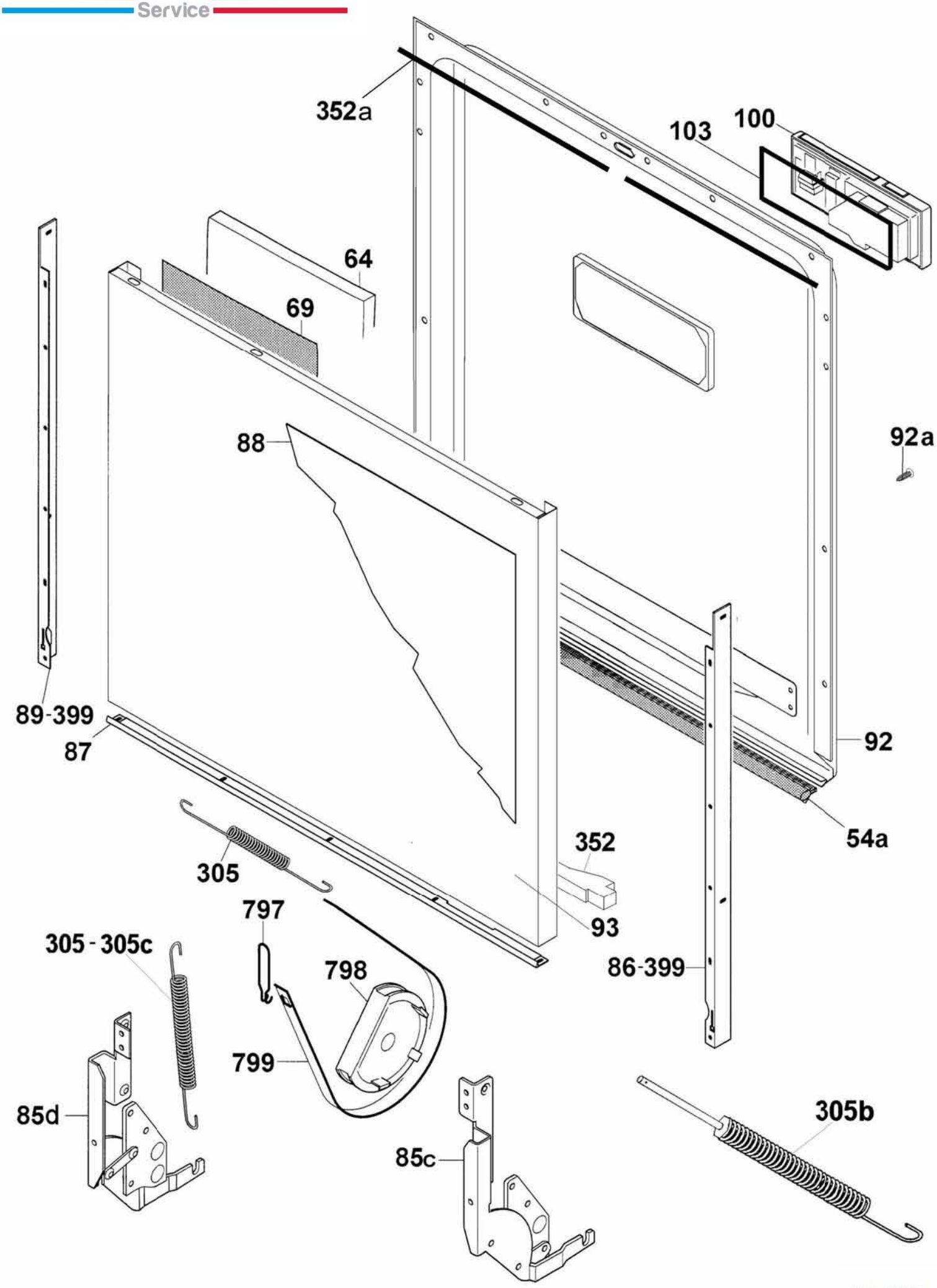
352a
103
100
64
69
88
92a
89-399
87
92
54a
305
352
93
797
305 - 305c
798
86-399
799
85d
85c
305b

iels3007

CANDY HOOVER

Service

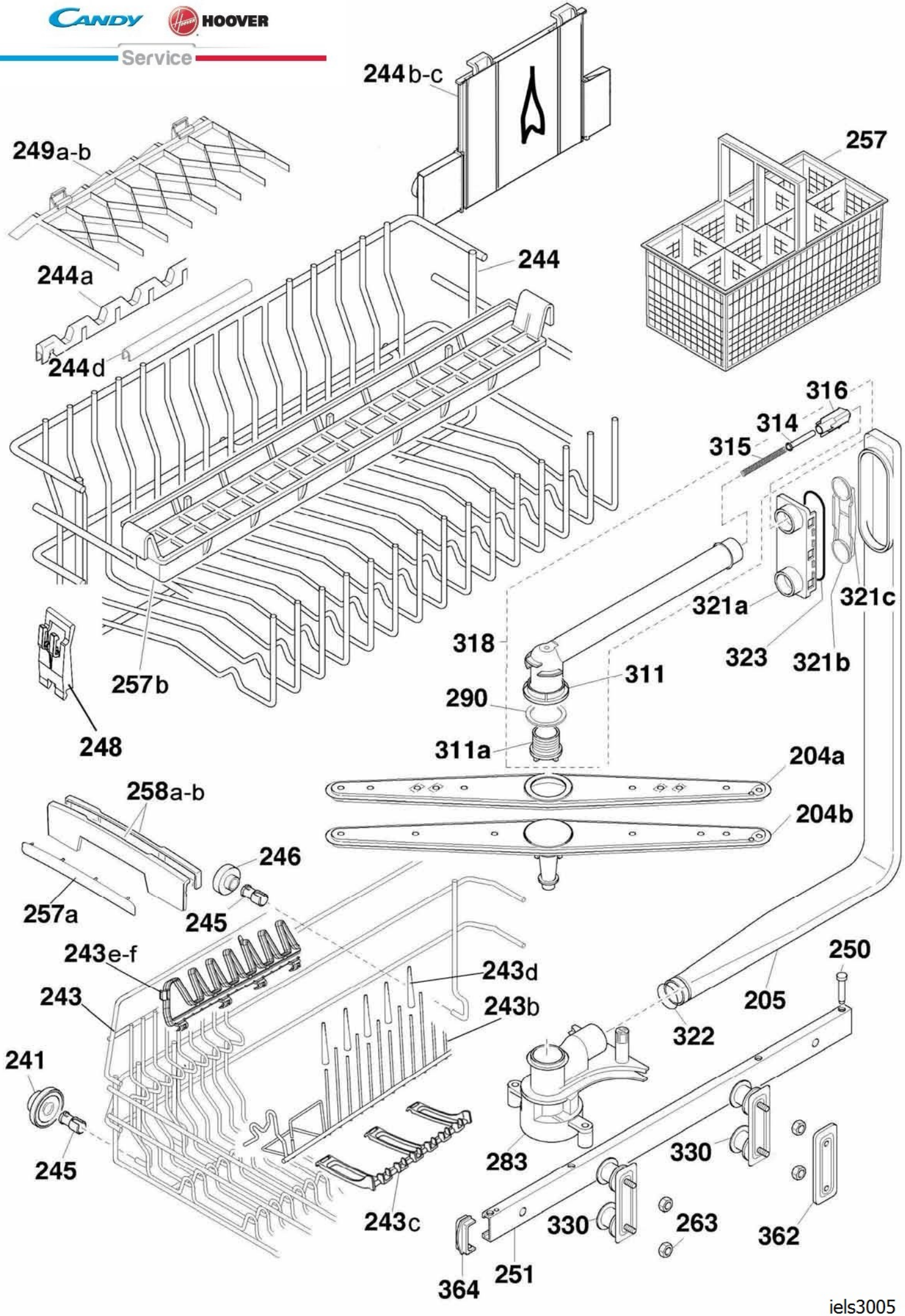

iels3005

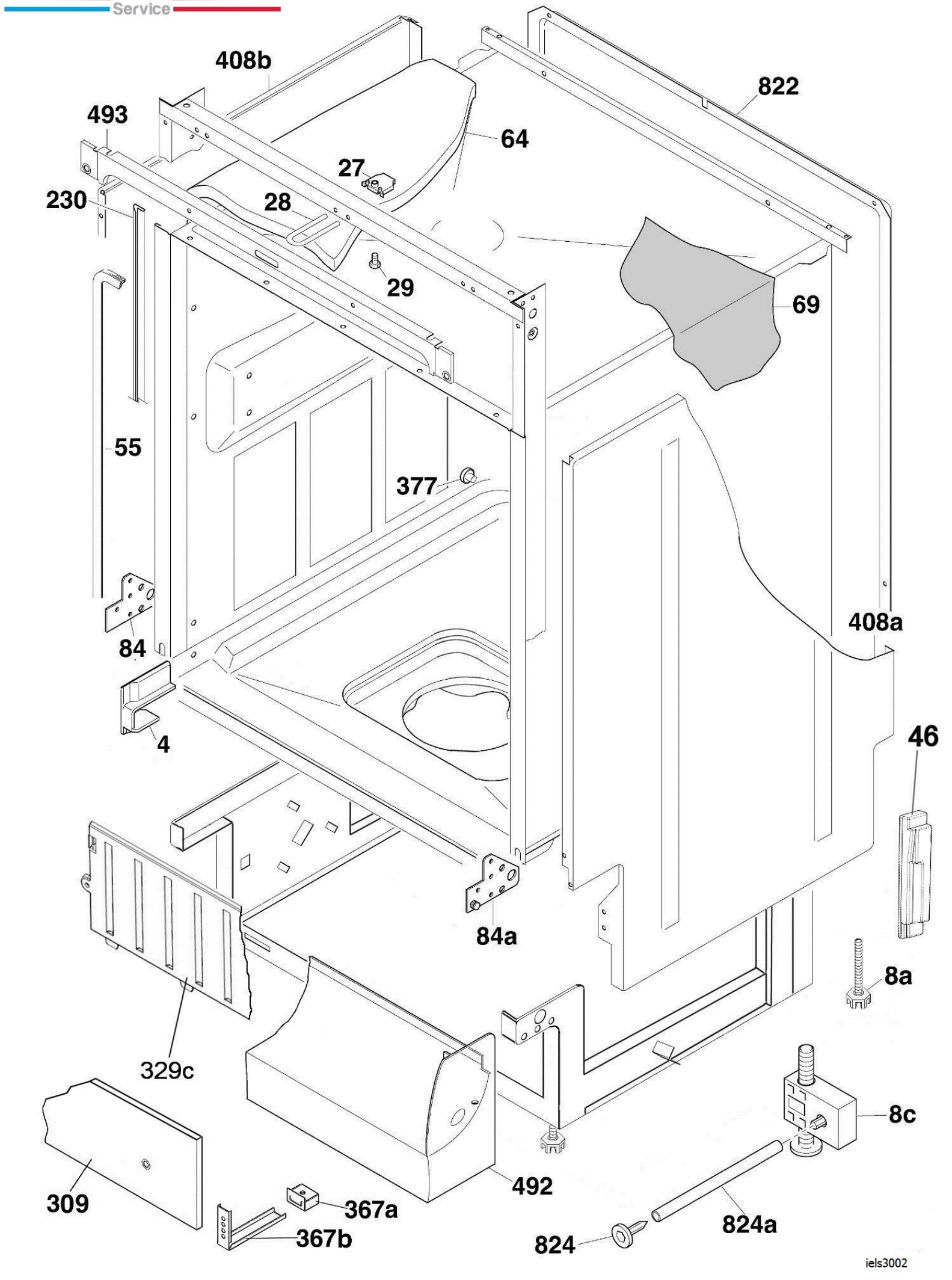
408b
822
493
64
27
230
28
29
69
55
377
84
408a
4
46
84a
8a
329c
8c
492
309
367a
367b
824a
824
iels3002

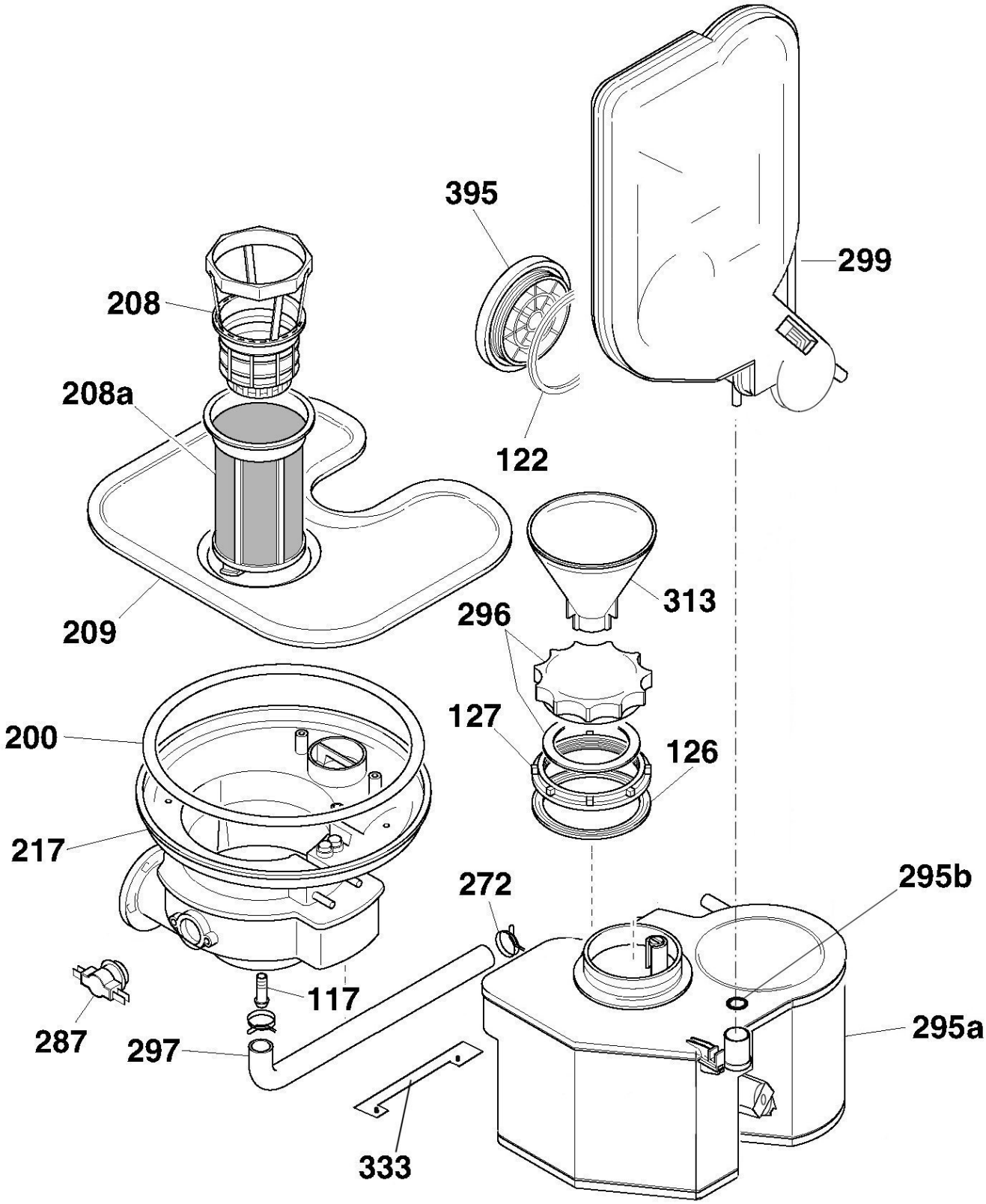
395
299
208
208a
122
313
209
296
127
126
200
217
272
295b
117
287
297
295a
333

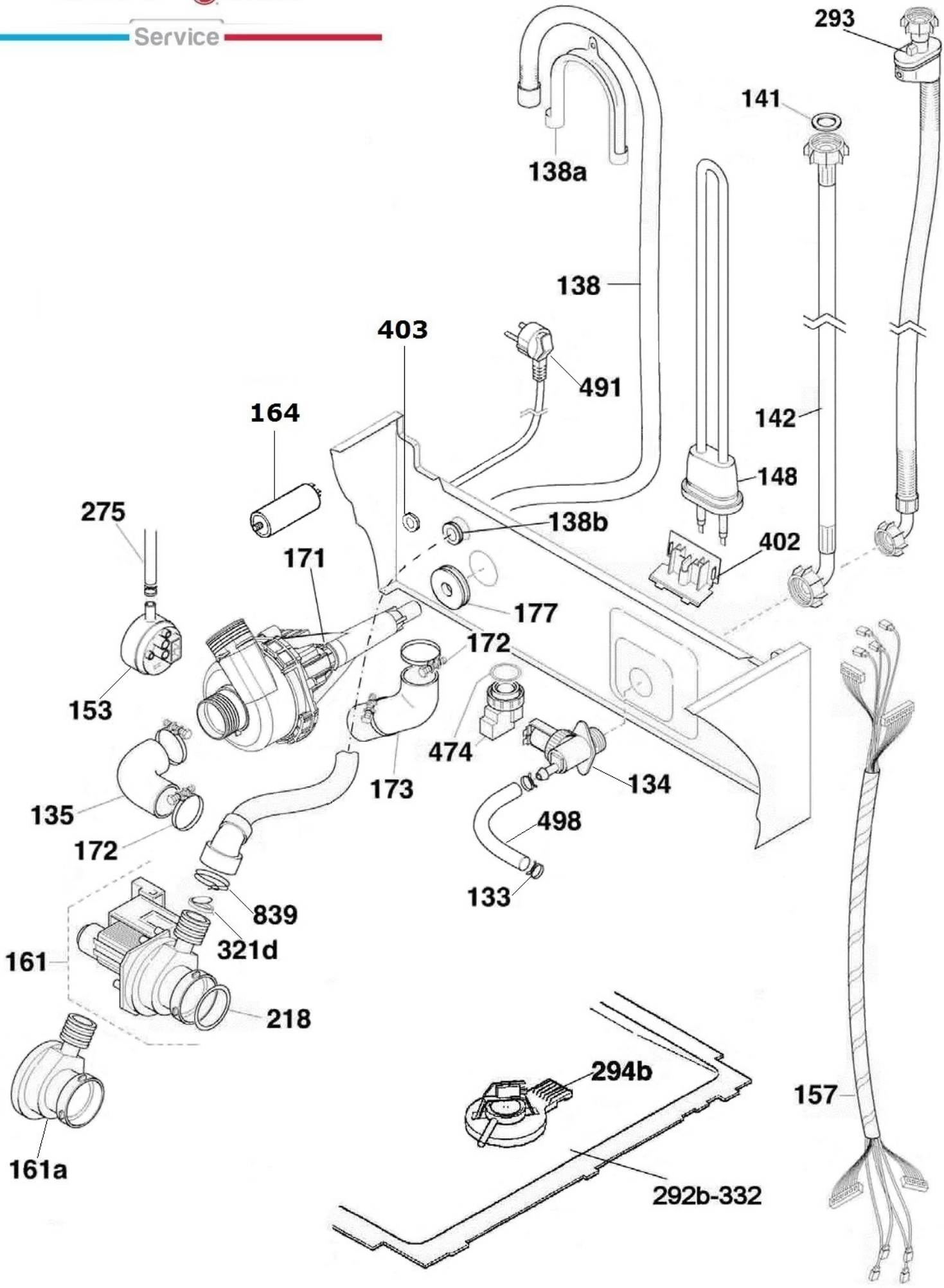
293
141
138a
138
403
491
164
142
148
275
138b
402
171
177
172
153
474
173
134
135
498
172
133
839
321d
161
218
294b
157
161a
292b-332