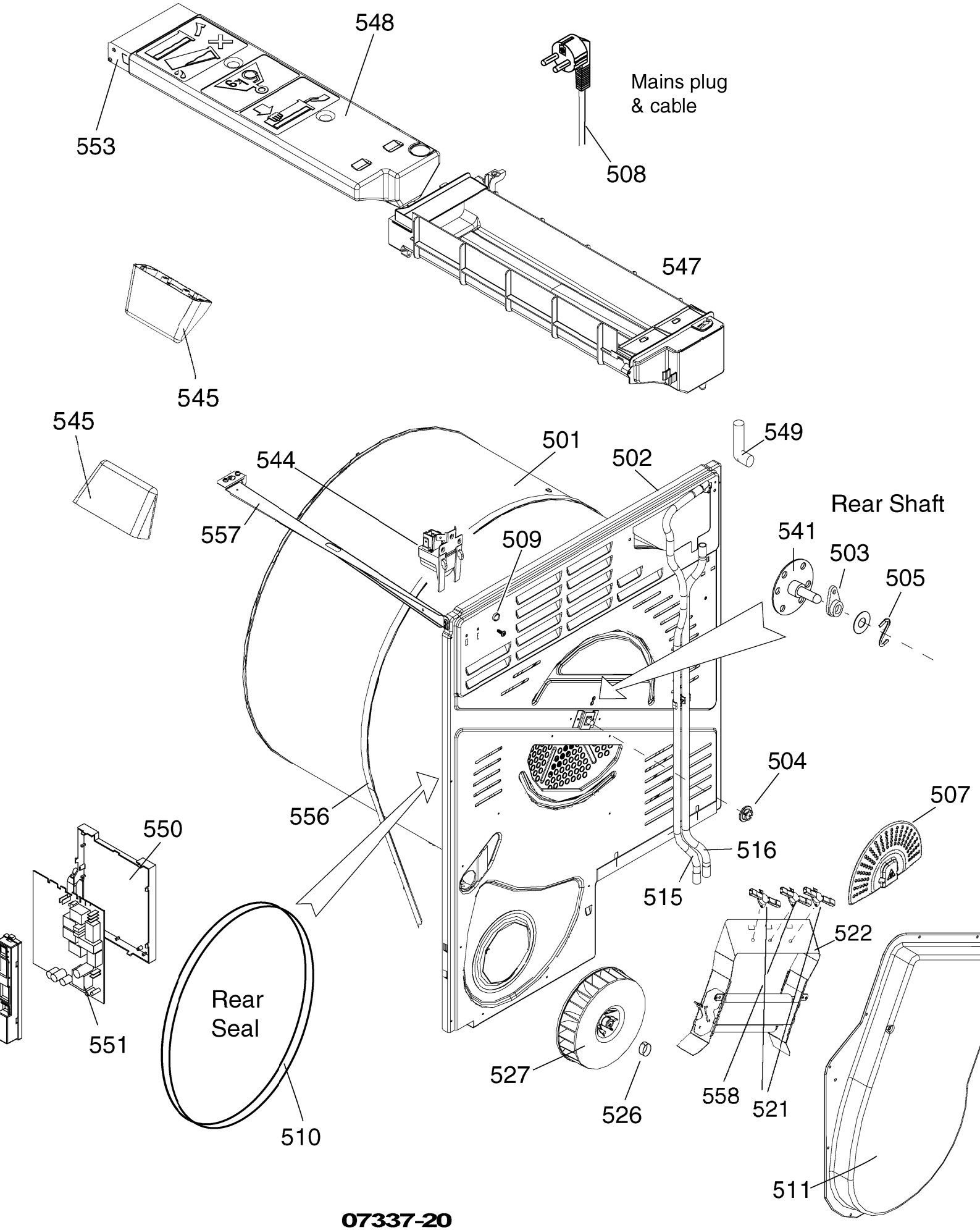
548
553
Mains plug
& cable
508
547
545
545
549
501
502
544
557
Rear Shaft
541
503
505
509
504
507
556
550
516
515
522
Rear
Seal
551
527
526
558
521
510
511

07337-20