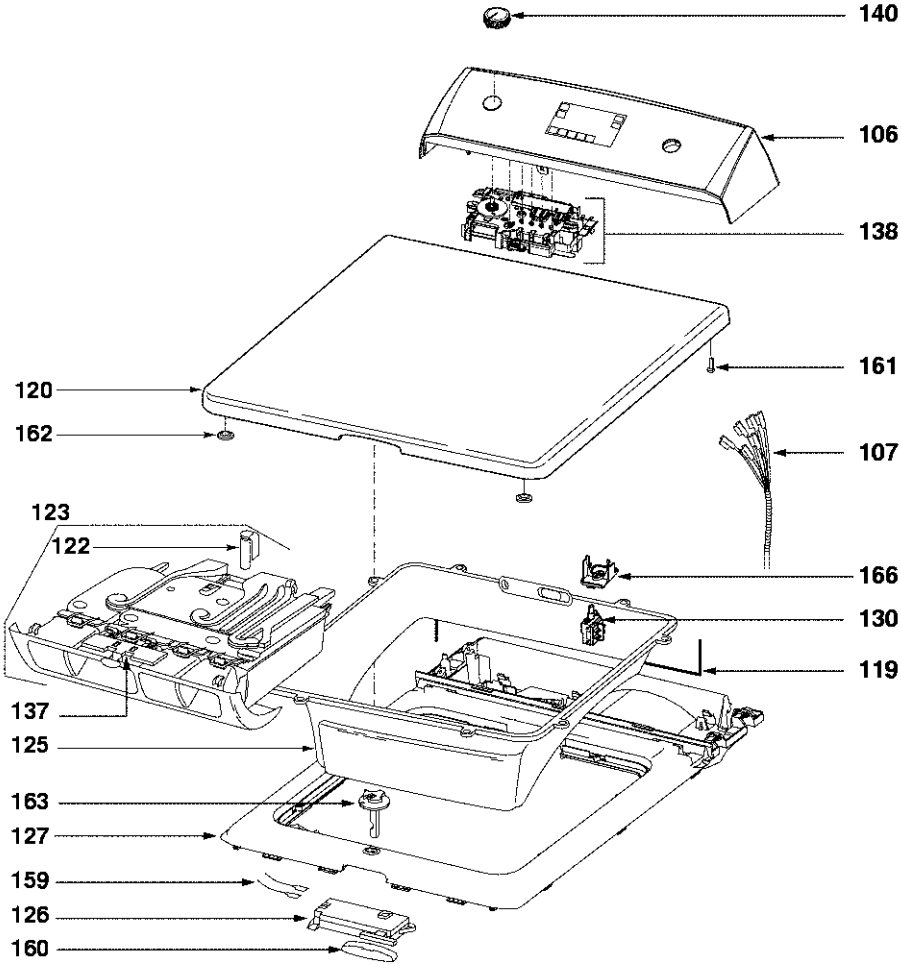
140
106
138
161
120
162
107
123
122
166
130
119
137
125
163
127
159
126
160

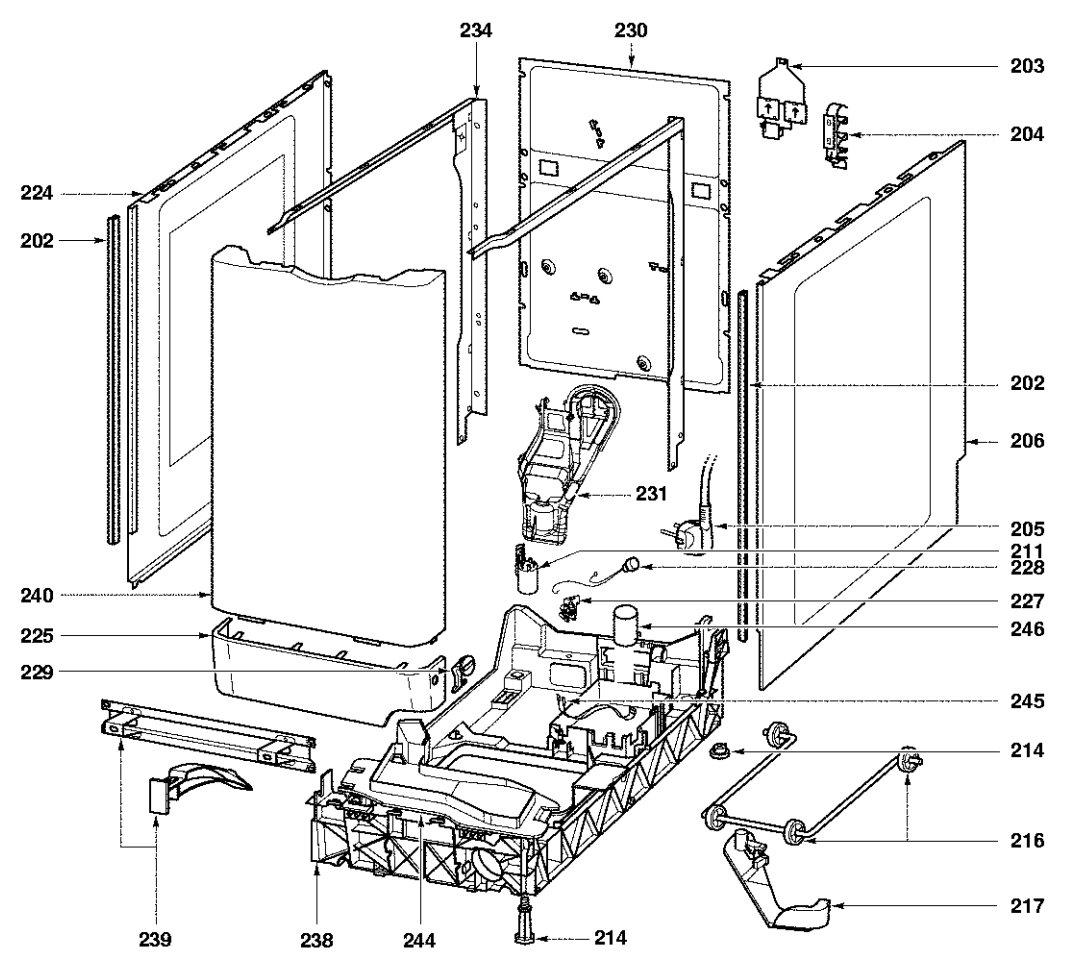
234
230
203
204
224
202
202
206
231
205
211
228
240
227
246
225
229
245
214
216
217
239
238
244
214

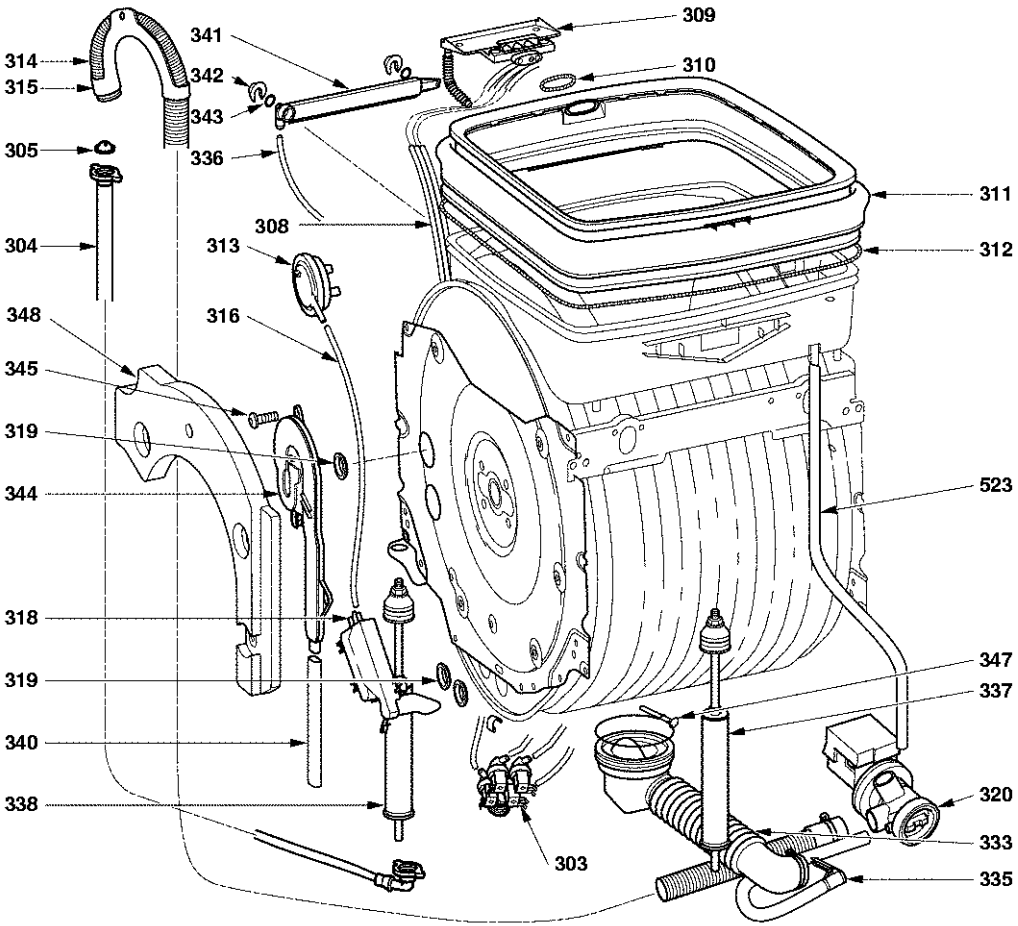
309
341
314
342
310
315
343
305
336
311
308
304
313
312
348
316
345
319
523
344
318
347
319
337
340
320
338
333
303
335

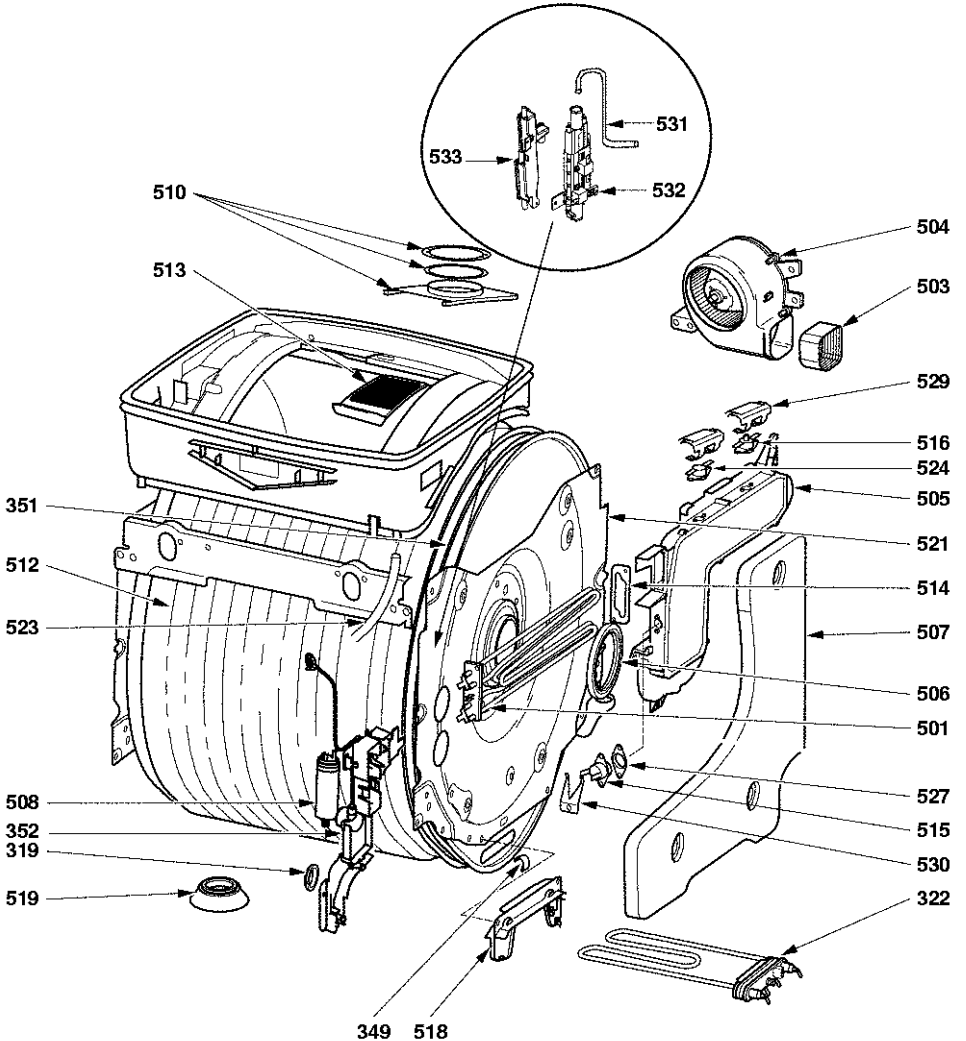
531
533
532
510
504
513
503
529
516
524
505
351
521
512
514
523
507
506
501
527
508
515
352
530
319
519
322
349
518

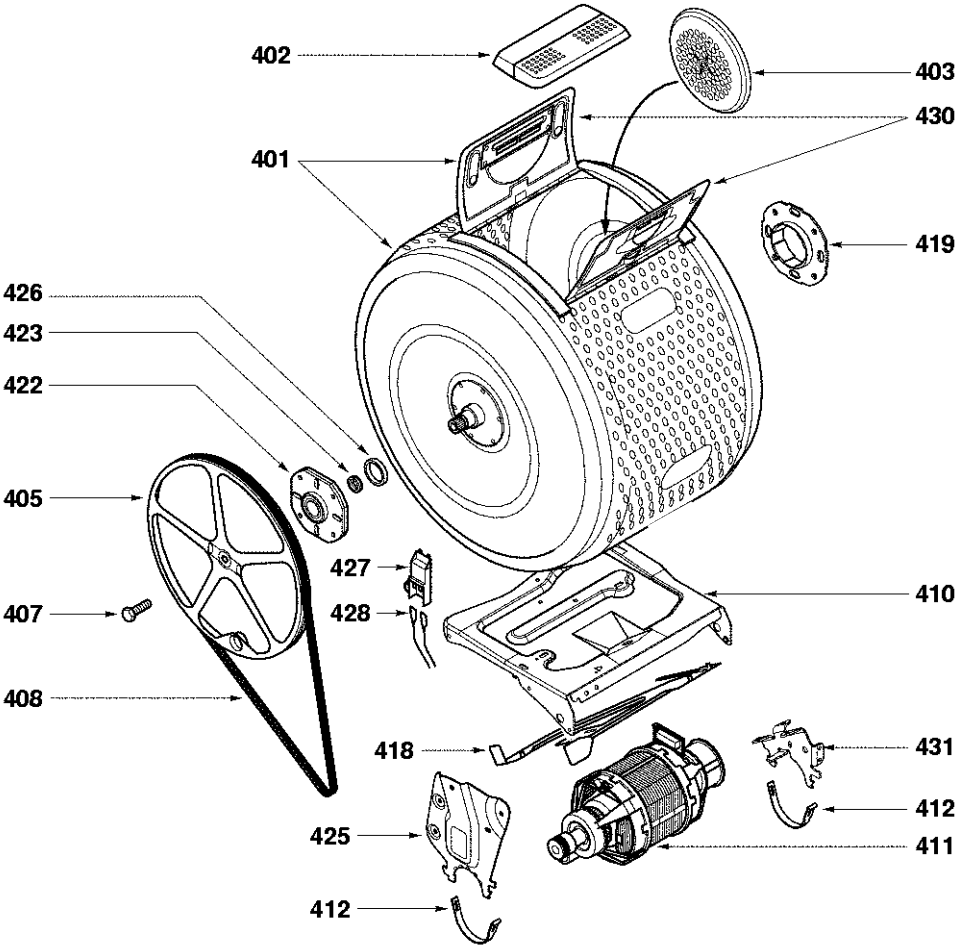
402
403
430
401
419
426
423
422
405
427
407
428
410
408
418
431
412
425
411
412