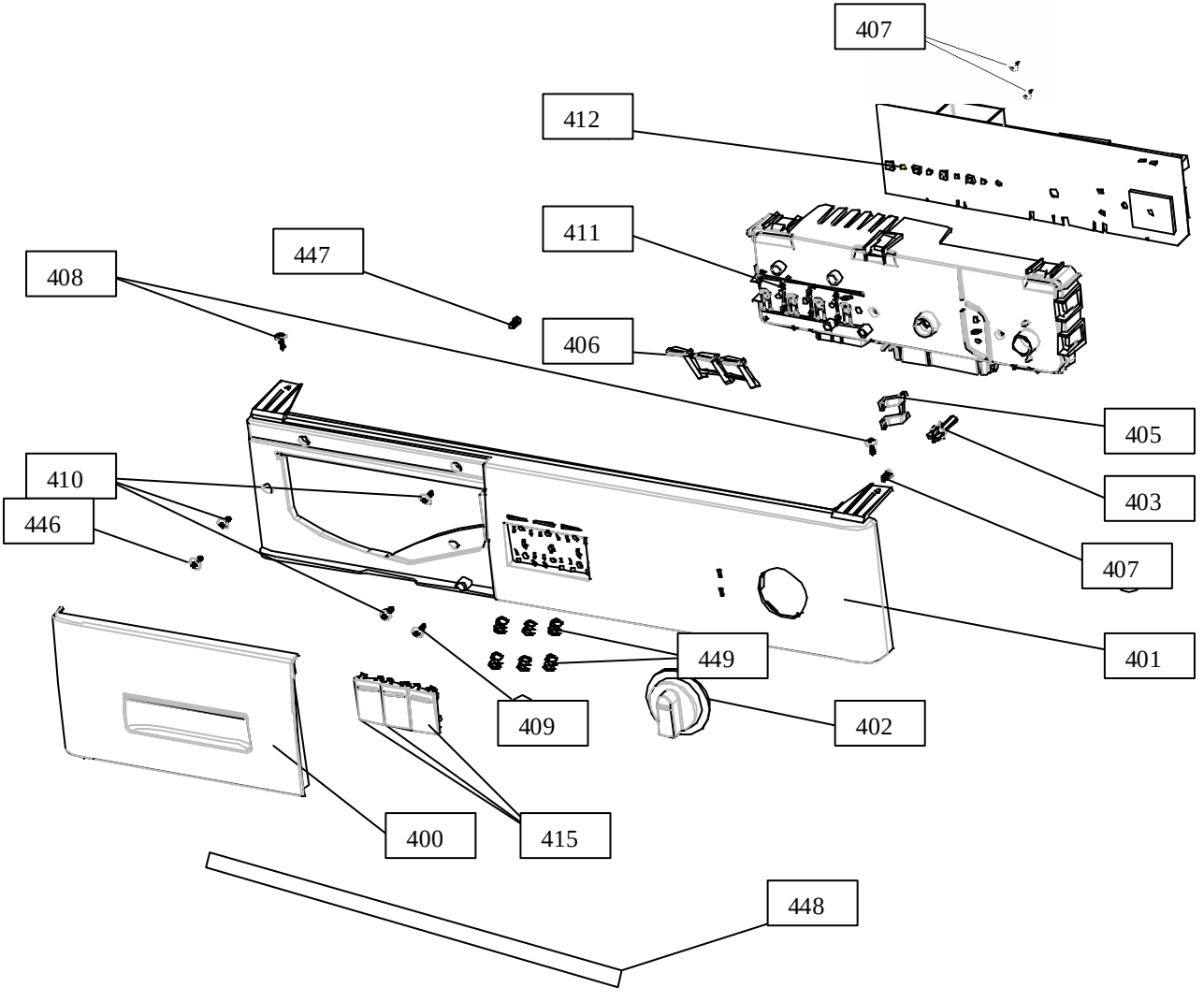
407
412
411
447
408
406
405
403
410
446
407
401
449
409
402
400
415
448

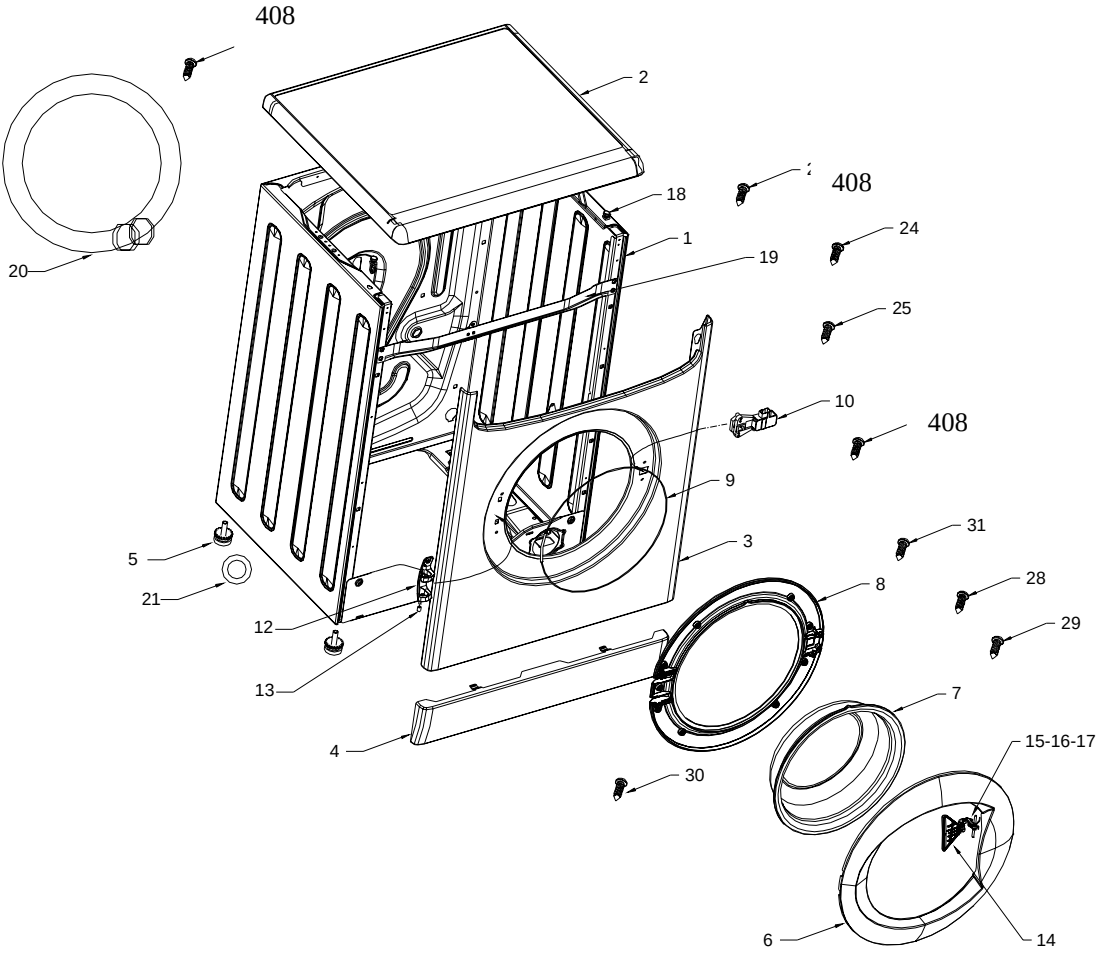
408
2
408
18
1
24
19
20
25
10
408
9
31
3
5
8
28
21
12
29
13
7
4
15-16-17
30
6
14

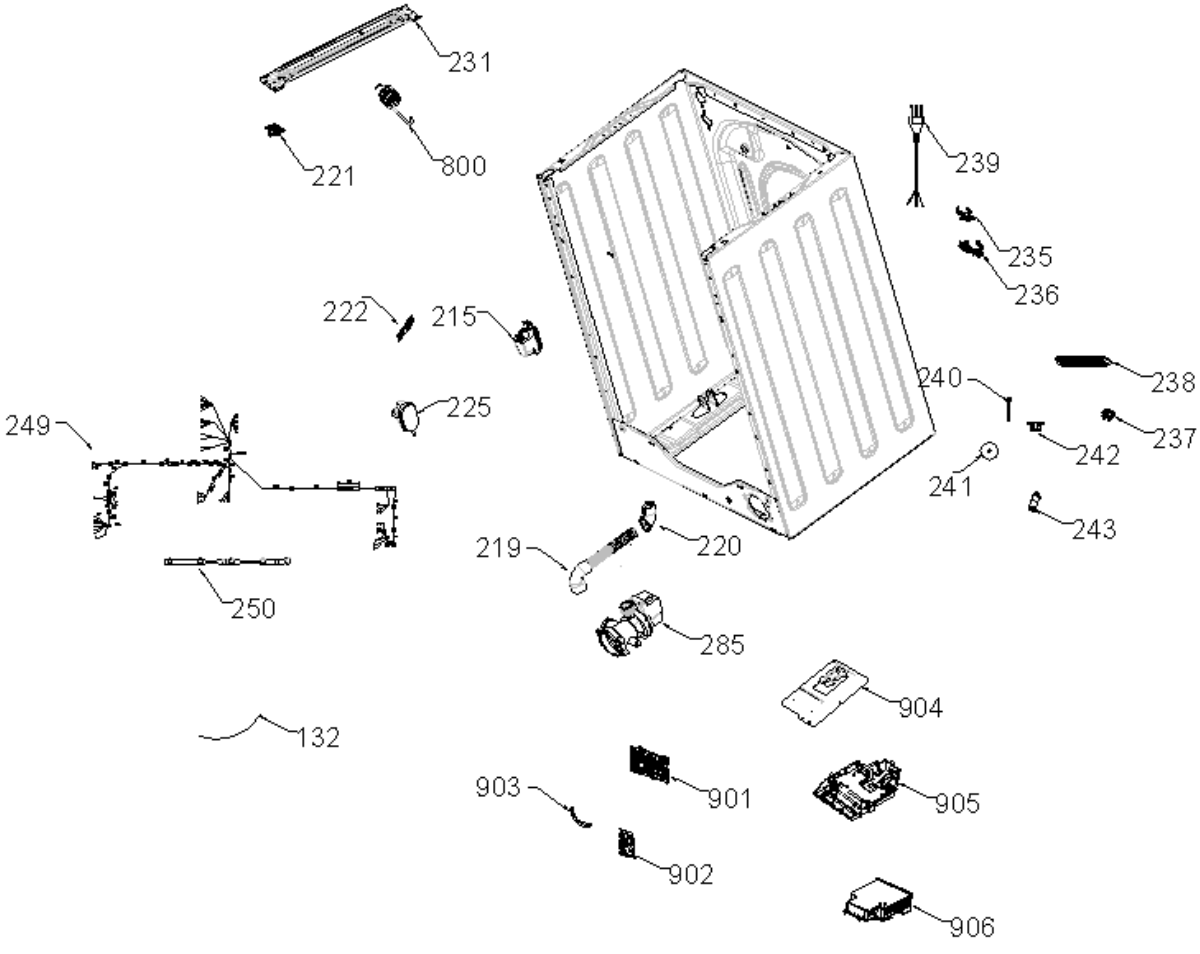
231
221
800
239
235
236
222
215
238
240
249
225
237
242
241
243
219
220
250
285
904
132
903
901
905
902
906

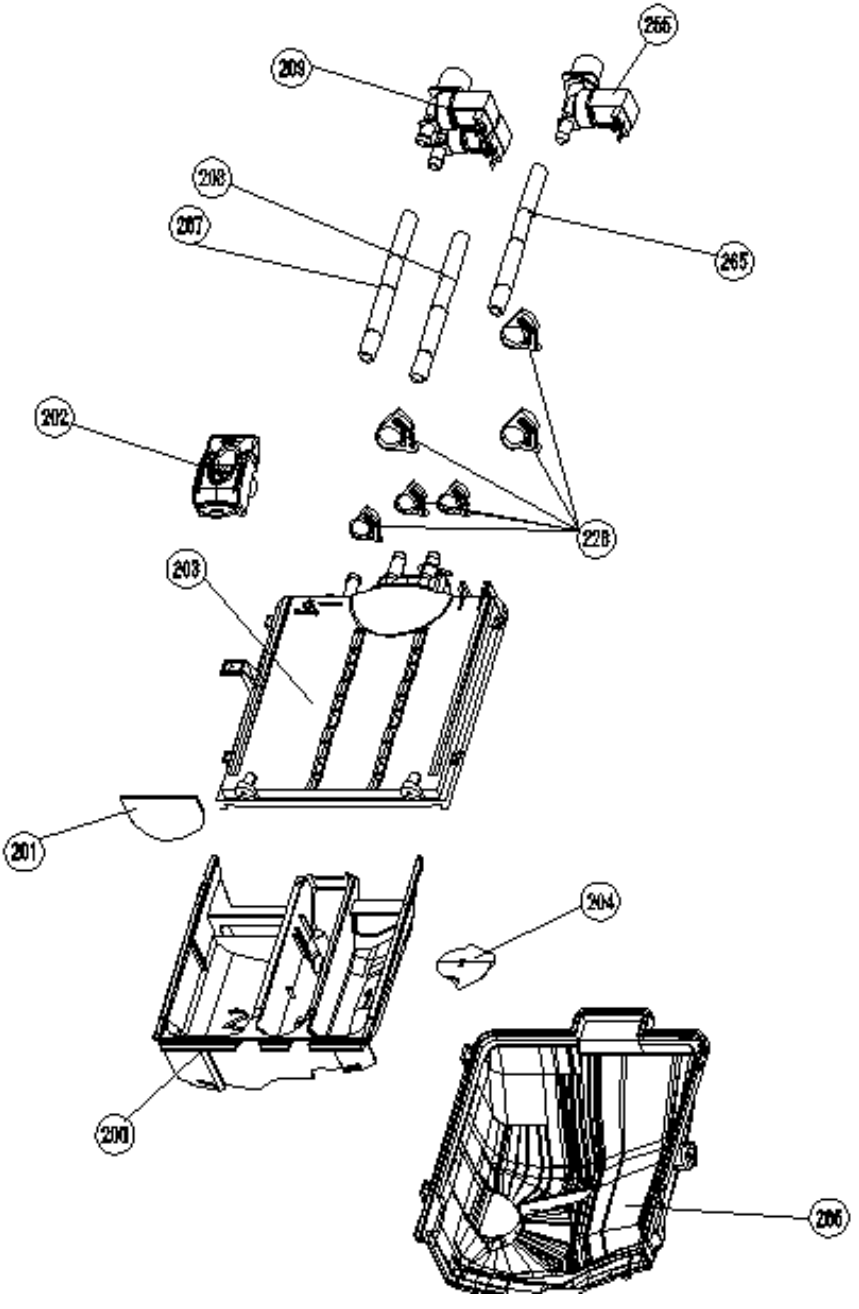
266
209
208
207
265
202
228
203
201
204
200
206

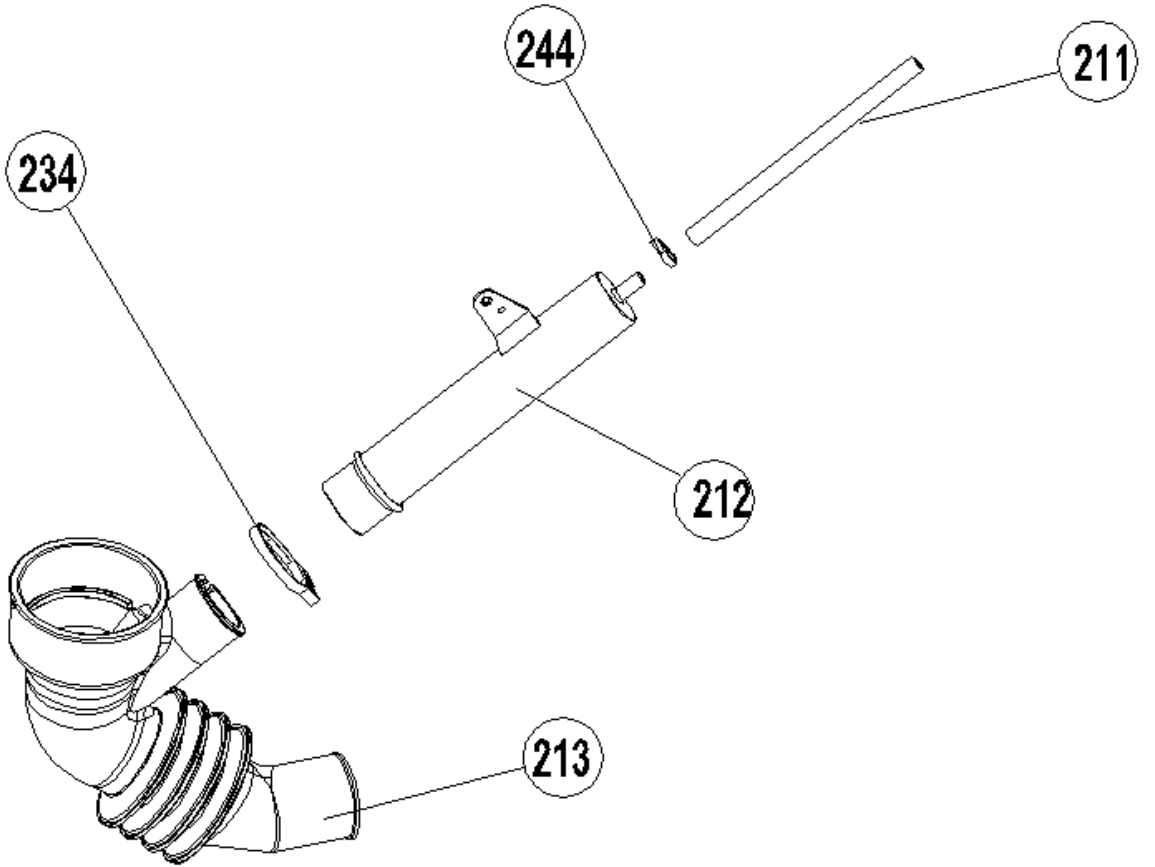
244
211
234
212
213

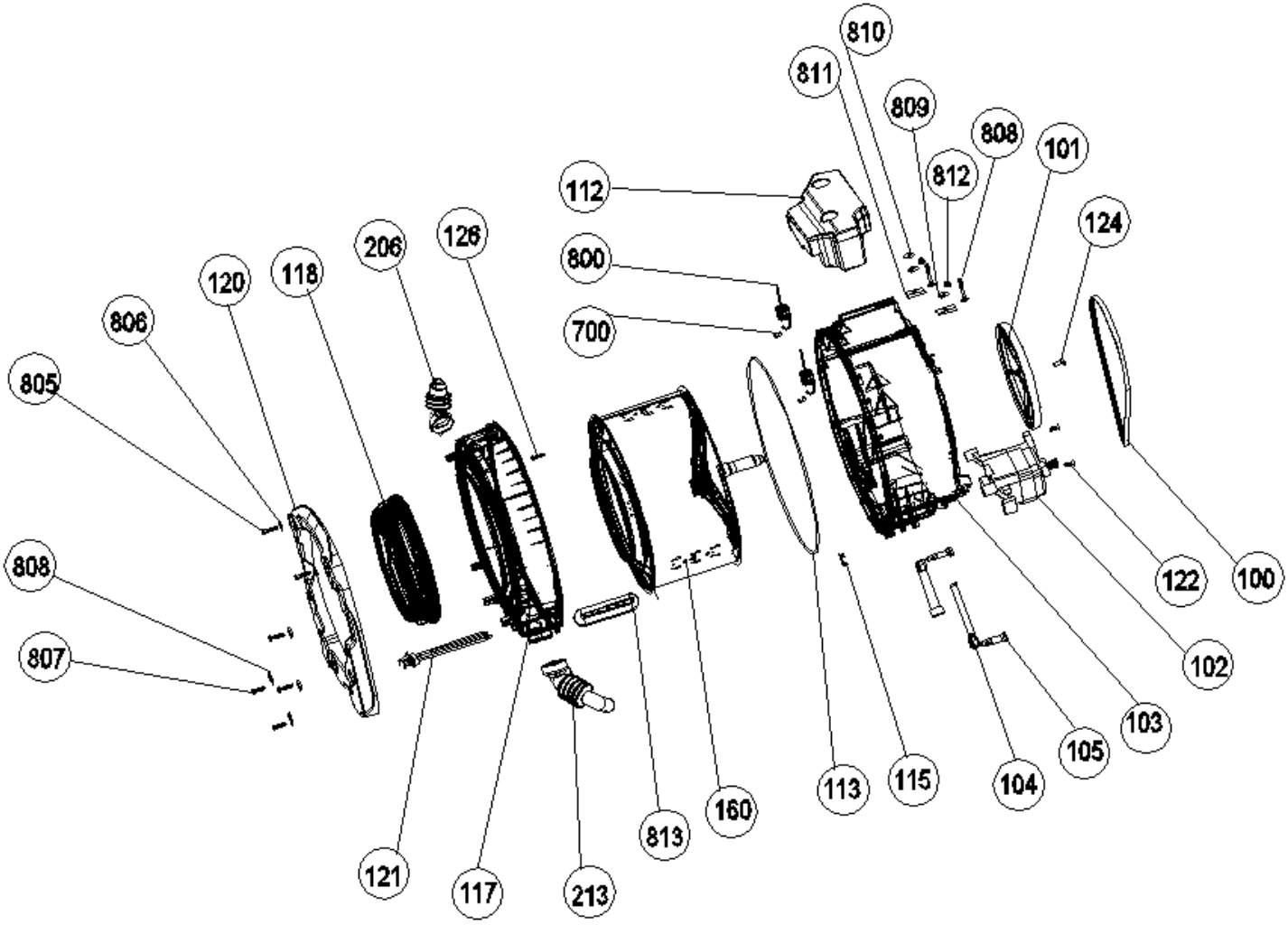
810
811
809
808
101
812
112
124
126
206
800
120
118
700
806
805
808
807
122
100
102
103
105
104
115
113
160
813
121
117
213