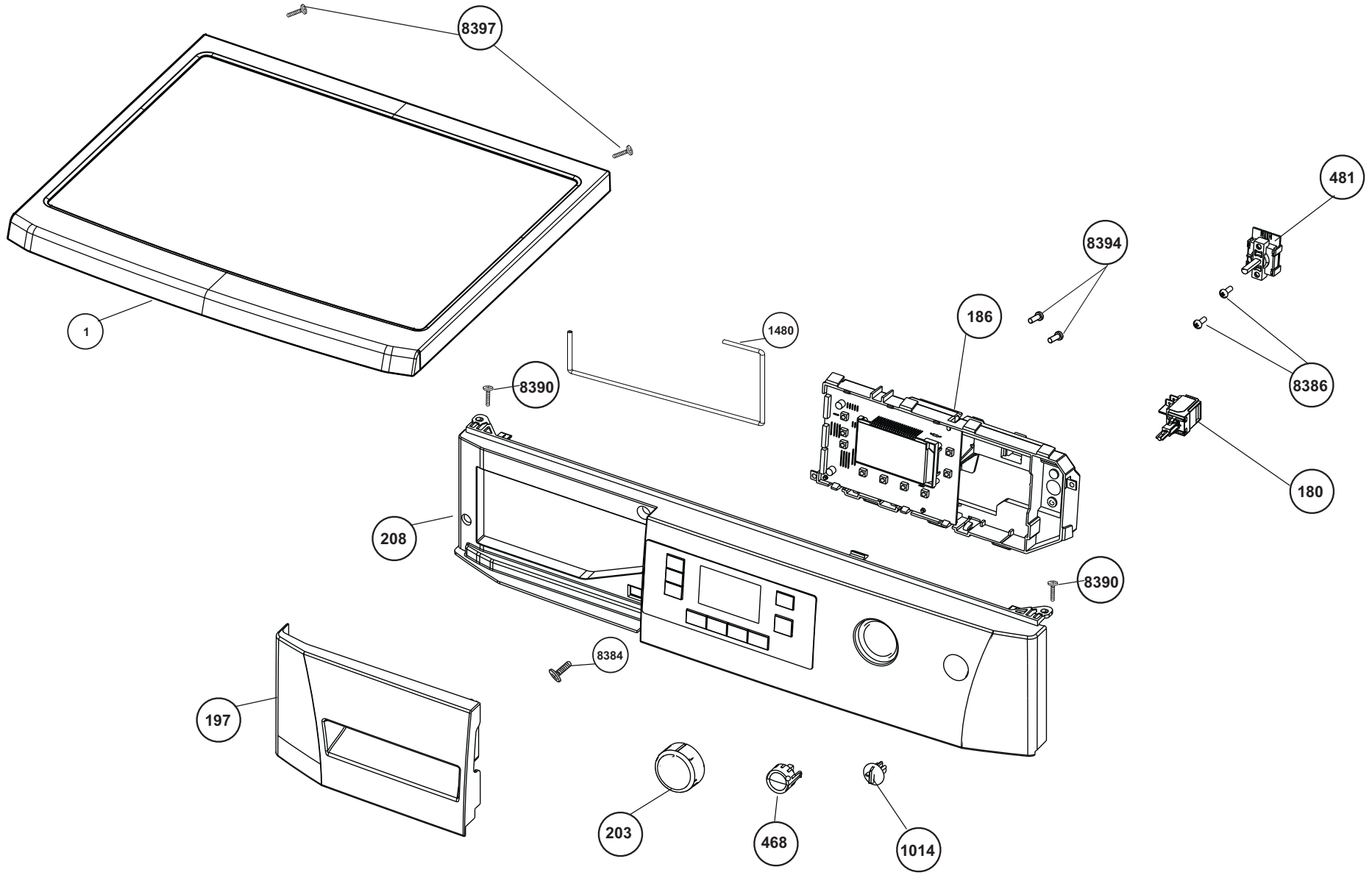

arçelik	GRUP İSMİ	ÜRÜN	REV. N0	TARİH	HAZIRLAYAN	ONAY	SAYFA NO
ÇMİ-ARGE	GÖRÜNÜŞ GRUBU/ TOP PANEL ASSEMBLY	B10 MLCD	01	08.04.2010	ÇİĞDEM İMDAT	HAŞMET ÇİZMECİ	207040 **0084**

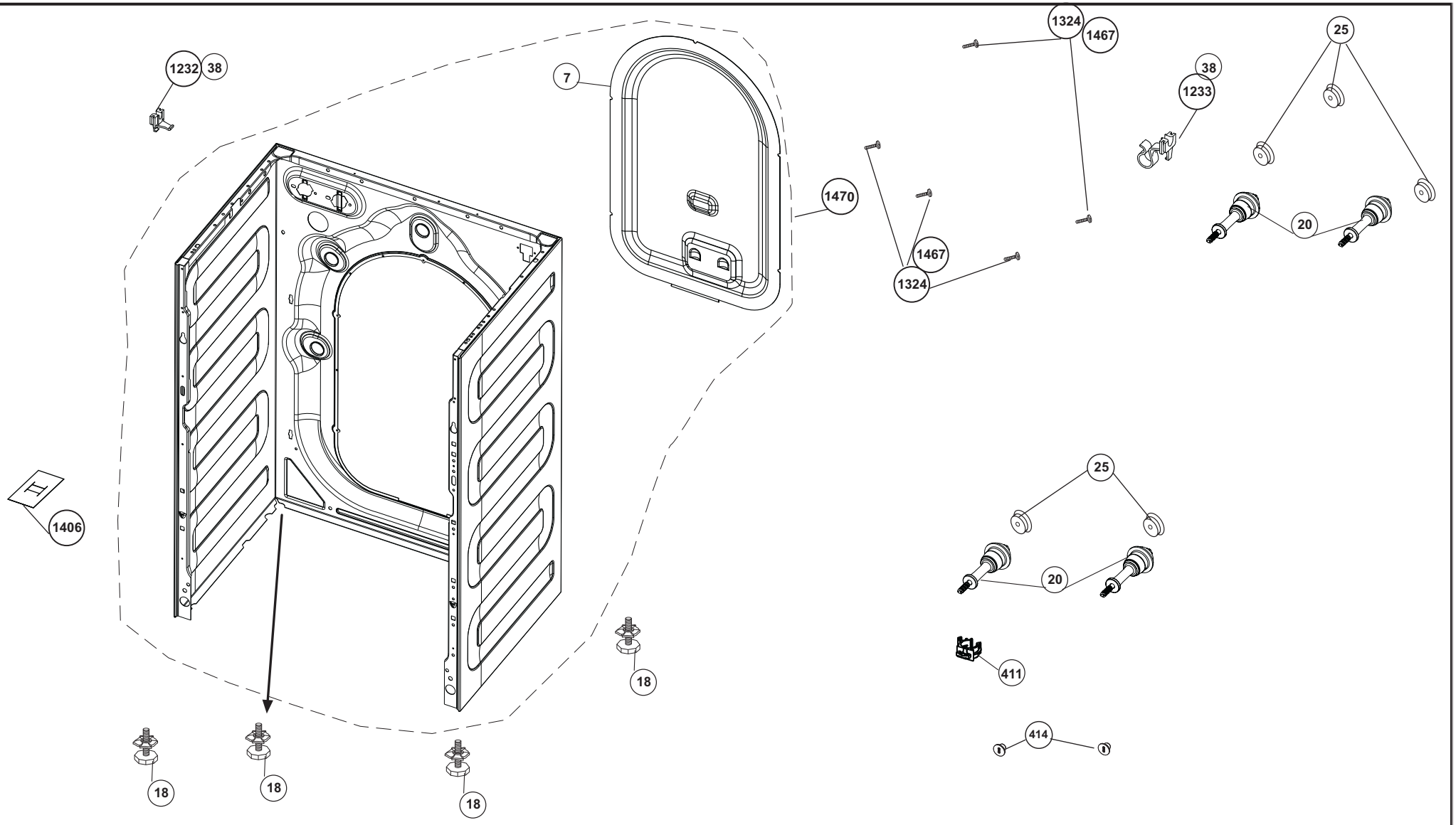

arçelik	GRUP İSMİ	ÜRÜN	REV. N0	TARİH	HAZIRLAYAN	ONAY	SAYFA NO
ÇMİ-ARGE	GÖVDE GRUBU/ CABINET ASSEMBLY	C2L LARGE	08	22.05.2012	MUSA ALTIPARMAK	BARIS TEKDEMIR	207010 0013

-The exploded view refers to different models within product range.
Some of the parts shown here may not be in the bill of material (part list or BOM).
For this reason, this view must be used together with the stock no. and the BOM of the product.
-Patlatılmış resim ürün gamındaki farklı modeller için hazırlandığından burada gösterilen parçaların bazıları parça listenizde olmayabilir. Bu nedenle, bu resim ürün stok nosu ve parça listesiyle birlikte kullanılmalıdır.

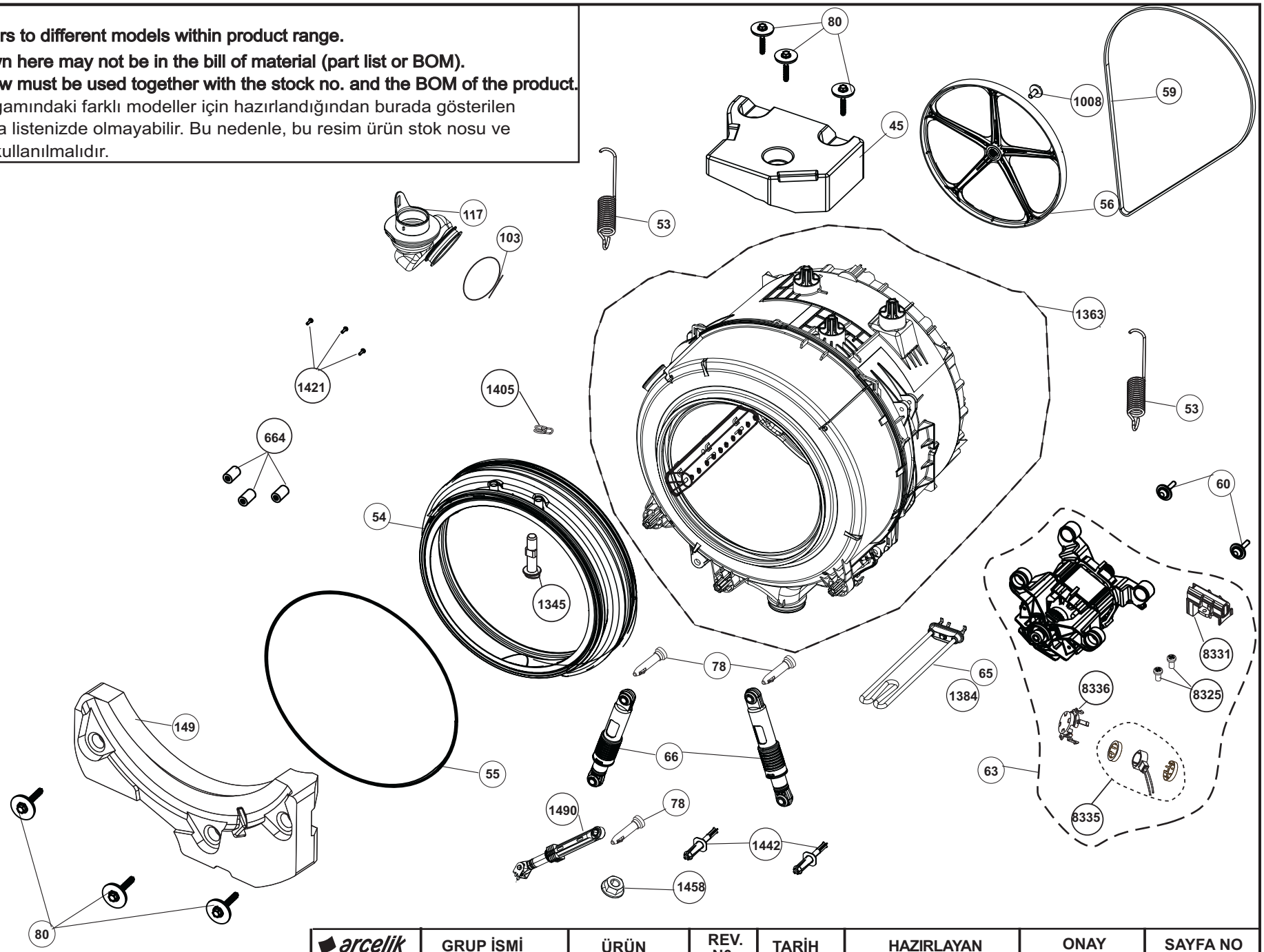

arçelik	GRUP İSMİ	ÜRÜN	REV. N0	TARİH	HAZIRLAYAN	ONAY	SAYFA NO
ÇMİ AR-GE	TAHRİK GRUBU/ OSCILLATING SYSTEM	C2L LARGE DİREK JETLİ	03	07.12.2012	MUSA ALTIPARMAK	BARIS TEKDEMIR	207000 0031

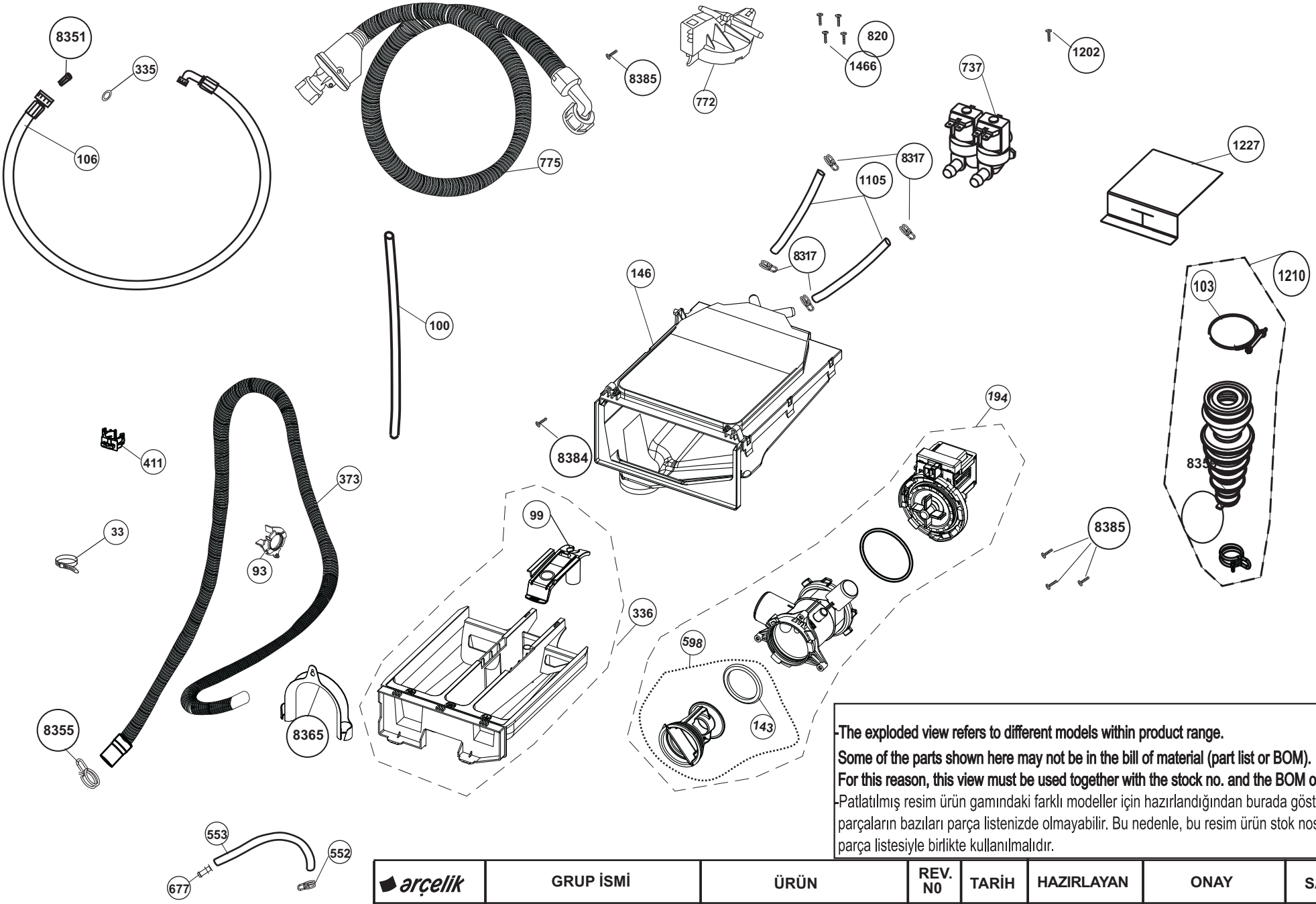

-The exploded view refers to different models within product range.
Some of the parts shown here may not be in the bill of material (part list or BOM).
For this reason, this view must be used together with the stock no. and the BOM of the product.
-Patlatılmış resim ürün gamındaki farklı modeller için hazırlandığından burada gösterilen parçaların bazıları parça listenizde olmayabilir. Bu nedenle, bu resim ürün stok nosu ve parça listesiyle birlikte kullanılmalıdır.

arçelik	GRUP İSMİ	ÜRÜN	REV. N0	TARİH	HAZIRLAYAN	ONAY	SAYFA NO
ÇMİ-ARGE	SU SİSTEM GRUBU WATER CIRCULATING SYSTEM	C2L LARGE TEK SU GİRİŞ ŞEBEKE HORTUMLU VEYA EAS/MAS	04	14.05.2012	MUSA ALTIPARMAK	BARIS TEKDEMİR	207030**0065**

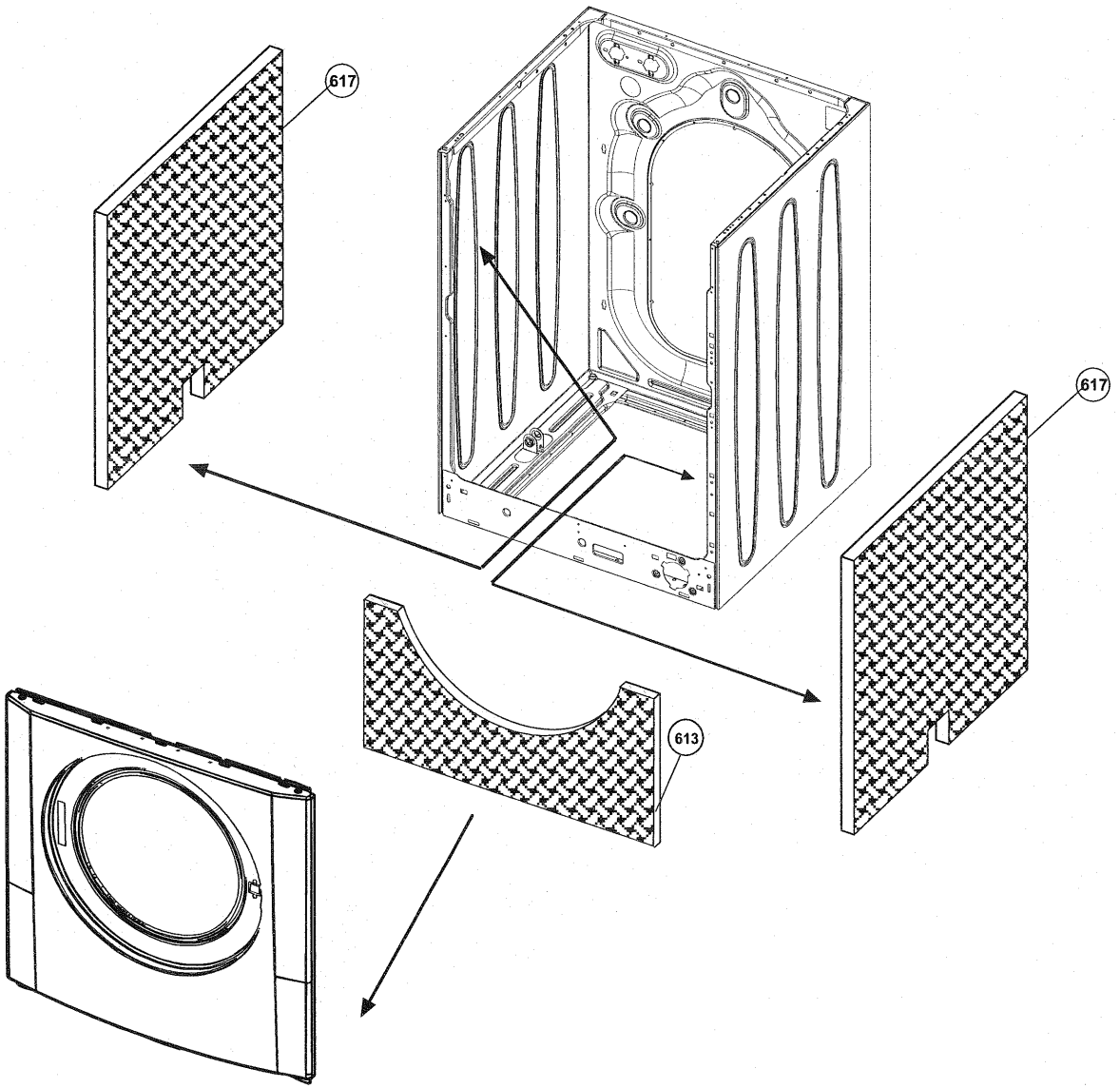

arçelik	GRUP İSMİ	ÜRÜN	BİLDİRGE NO.	REV. N0	TARİH	HAZIRLAYAN	ONAY	SAYFA NO
ÜGB-ÇM	İZOLASYON GRUBU ISOLATION ASSEMBLY	TRV 3- 4/ Y19 1200-1500 d/d	ÇS.383	01	29.12.2006	IŞIL VAROL	EMRE ÖZTÜRK	271310 0002

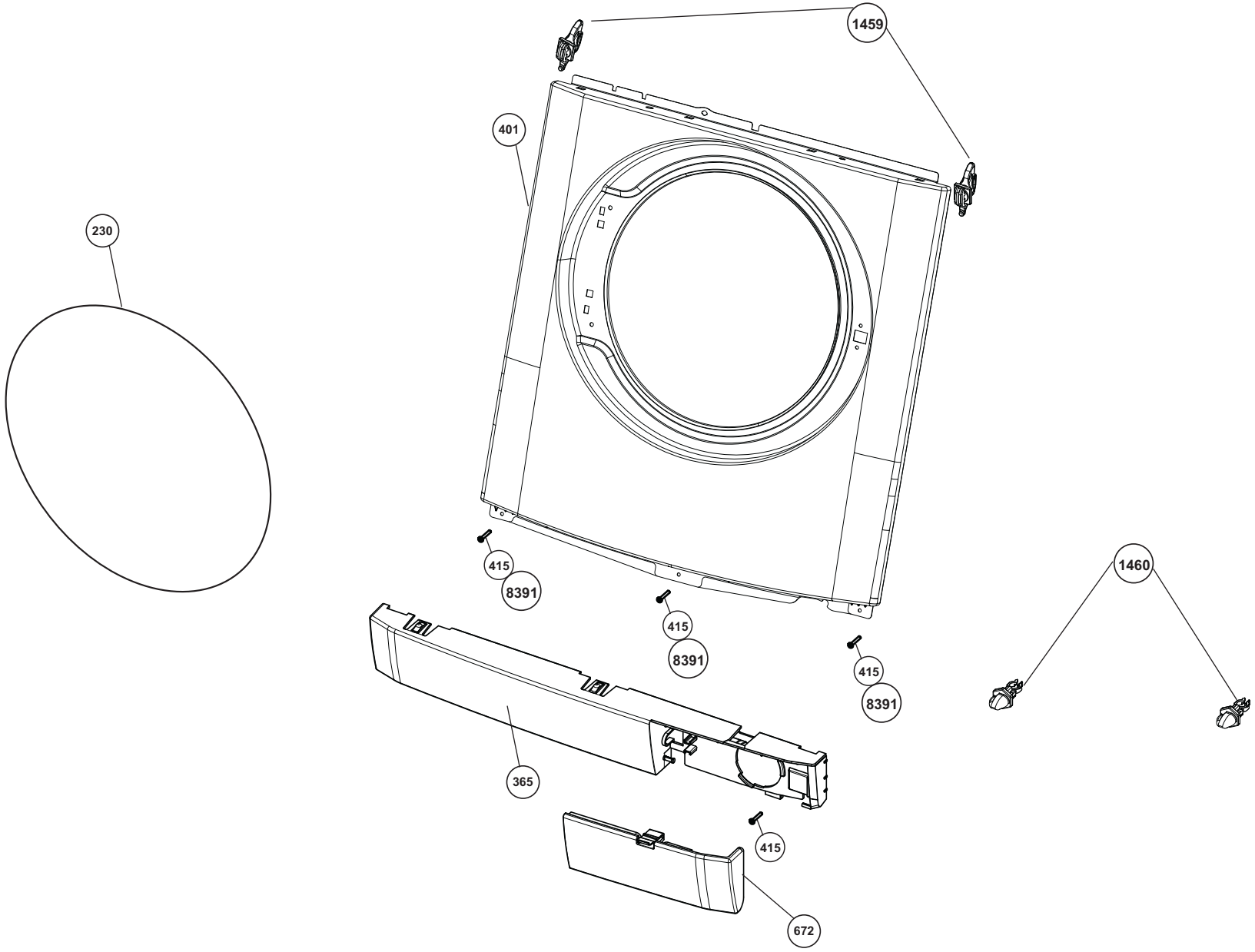

arçelik	GRUP İSMİ	ÜRÜN	REV. N0	TARİH	HAZIRLAYAN	ONAY	SAYFA NO
ÇMİ AR-GE	ÖN DUVAR VE TEKMELİK GR. FRONT PANEL AND KICK PLATE ASSY.	B10 XL ÖN DUVAR VE ÇİFT PARÇA TEKMELİK GR.	00	03.11.2009	ÇİĞDEM İMDAT	HAŞMET ÇİZMECİ	207090 0022

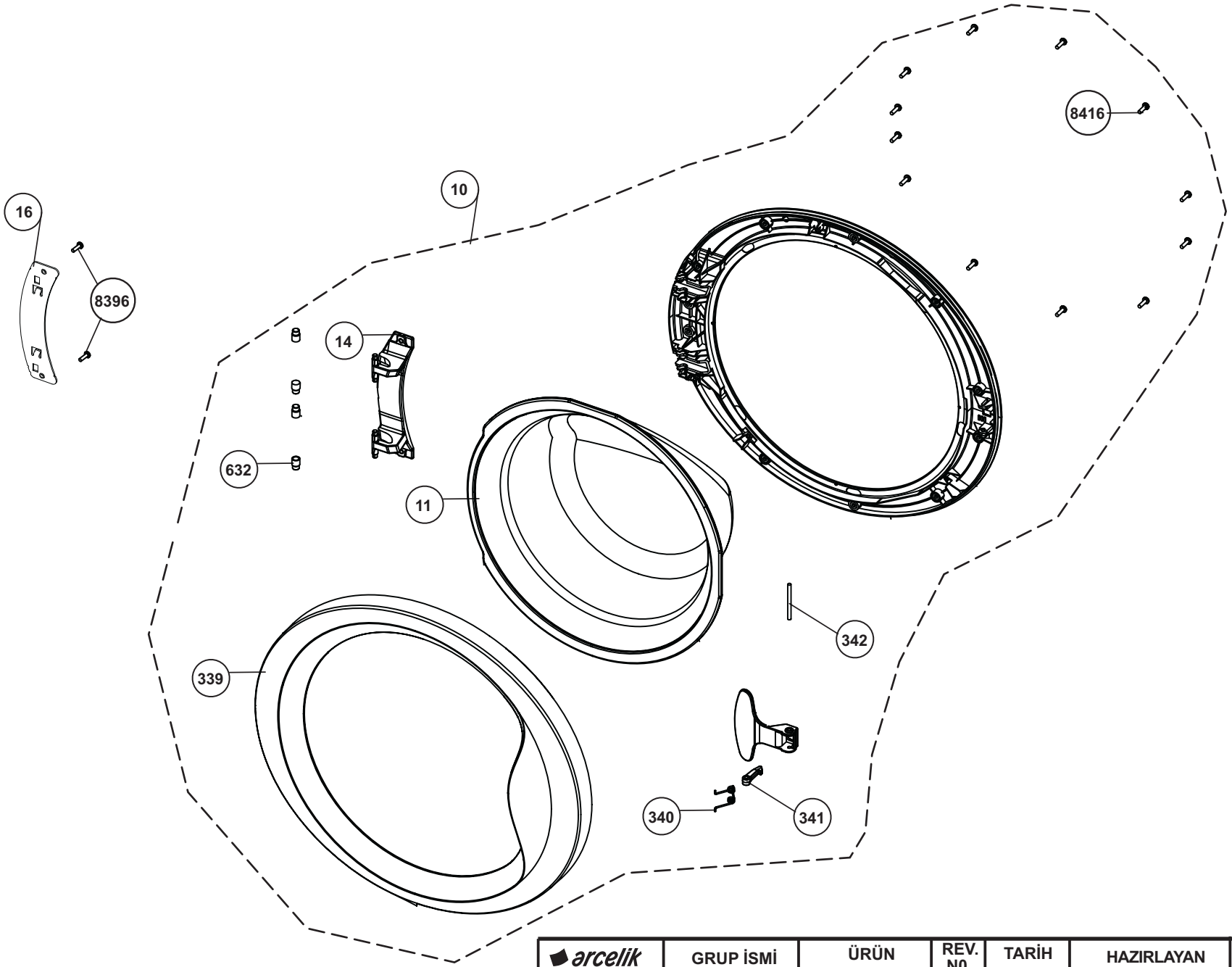

arçelik	GRUP İSMİ	ÜRÜN	REV. N0	TARİH	HAZIRLAYAN	ONAY	SAYFA NO
ÇMİ-ARGE	ÖN KAPAK GR. FRONT DOOR ASSEMBLY	DİFFUSİON XL	05	05.22.2012	MUSA ALTIPARMAK	BARIS TEKDEMIR	270777**0013**

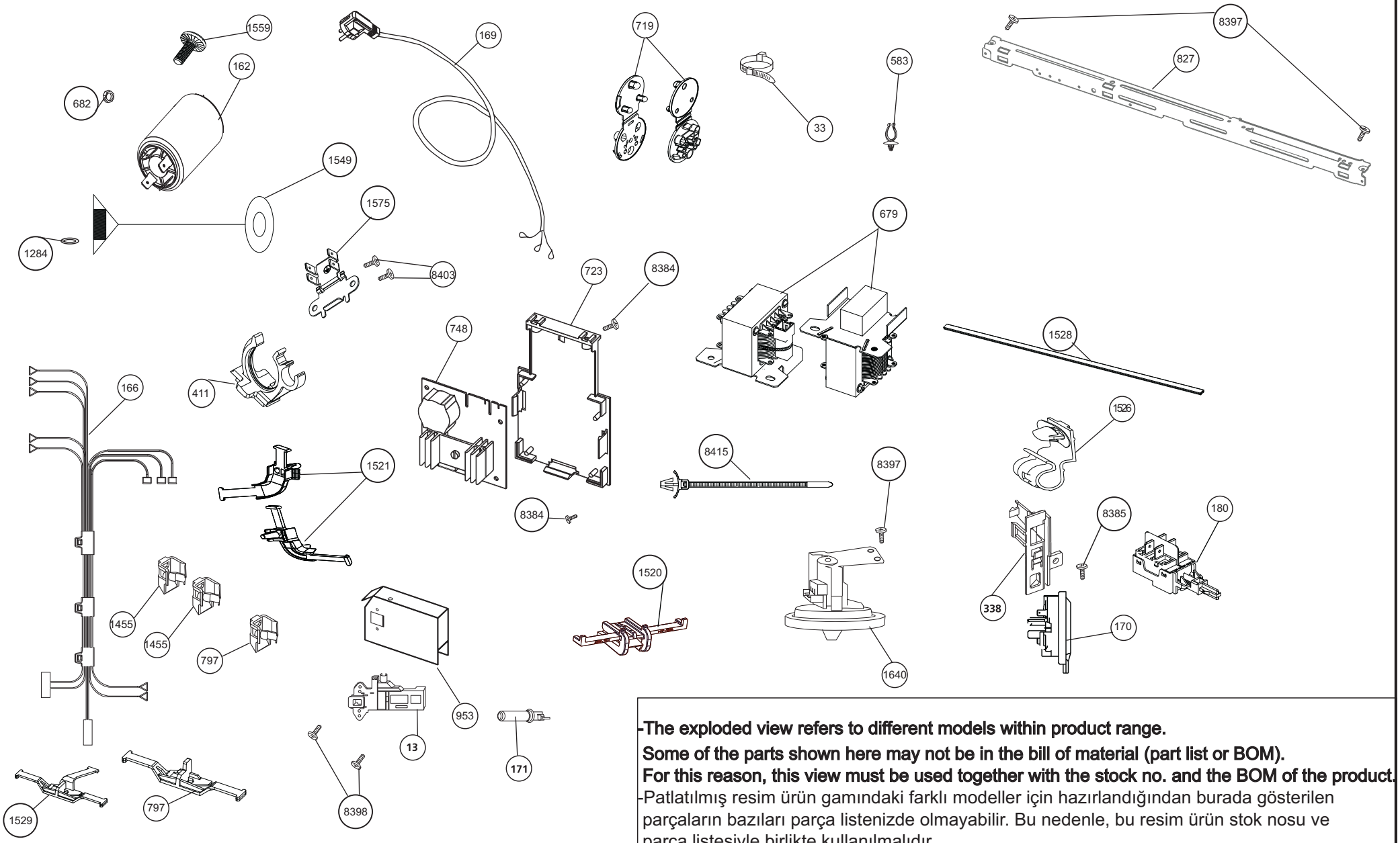

-The exploded view refers to different models within product range.
Some of the parts shown here may not be in the bill of material (part list or BOM).
For this reason, this view must be used together with the stock no. and the BOM of the product.
-Patlatılmış resim ürün gamındaki farklı modeller için hazırlandığından burada gösterilen parçaların bazıları parça listenizde olmayabilir. Bu nedenle, bu resim ürün stok nosu ve parça listesiyle birlikte kullanılmalıdır.

arçelik	GRUP İSMİ	ÜRÜN	REV. N0	TARİH	HAZIRLAYAN	ONAY	SAYFA NO
ÇMİ-ARGE	KONTROL GRUBU/ CONTROL PANEL ASSEMBLY	COMPACT-JUNIOR-LARGE-MEDIUM MLCD-N7S-B7S-B7SLED-E600	13	26.09.2013	MUSA ALTIPARMAK	ONUR BOZTAŞ	2070200020